EXHAUST MUFFLER 排氣管

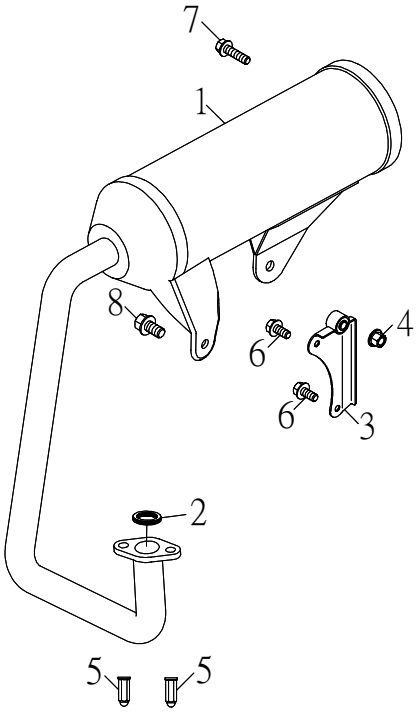

NO. 項目	PARTS NO. 零件號碼	PARTS NAME 零件名稱		Q'TY 用量	NOTE 備註
1	31610-CRS-00	EXHAUST PIPE ASSEMBLY	排氣管總成	1	
	31610-CRS-00C	EXHAUST PIPE ASSEMBLY	排氣管總成	1	E MARK
2	31613-NAF-01	GASKET, EXHAUST PIPE 26.2*33*5.2	排氣管墊片	1	
3	31661-CRS-00	BRACKET ,EXHAUST	排氣管托架	1	
4	95401-081208-B	NUT, FLANGE	凸緣螺帽	1	
5	95501-081236-C	NUT, CUP	杯形螺帽	2	
6	96414-08016-B	BOLT, FLANGE	凸緣螺栓	2	
7	96414-08035-B	BOLT, FLANGE	凸緣螺栓	1	
8	96414-10020-B	BOLT, FLANGE	凸緣螺栓	1	

REAR ARM 擺動臂

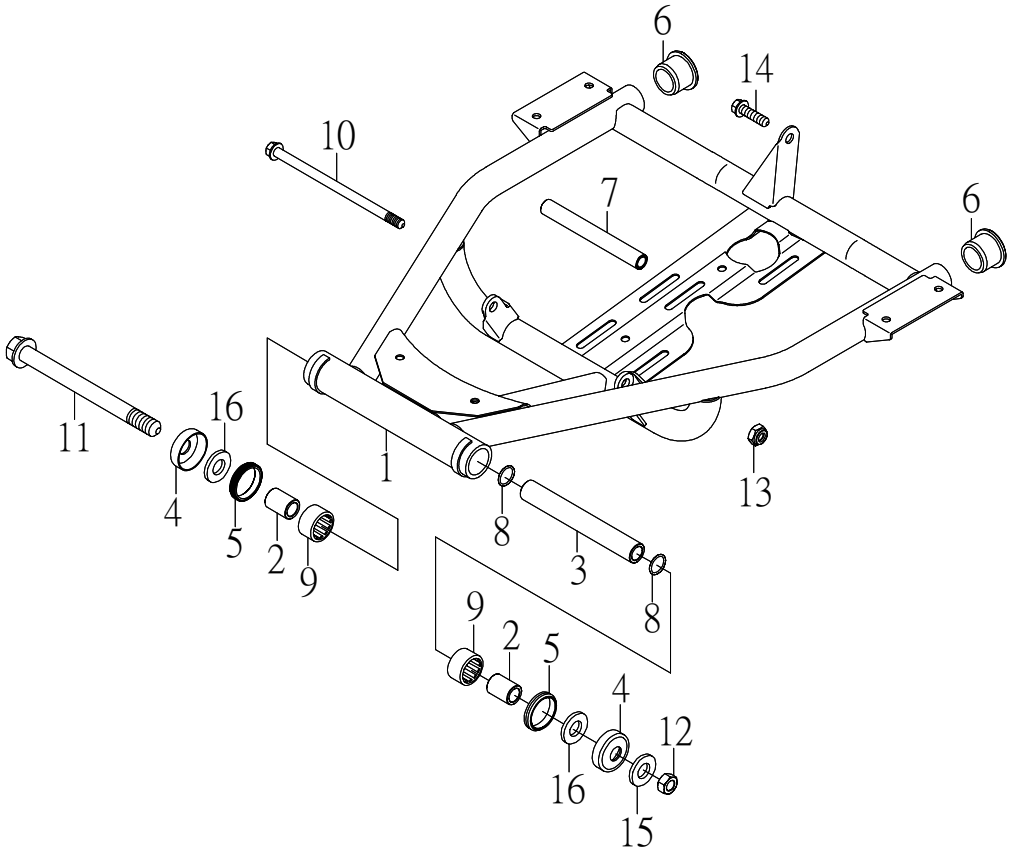

NO. 項目	PARTS NO. 零件號碼	PARTS NAME 零件名稱		Q'TY 用量	NOTE 備註
1	32100-CRS-00	REAR ARM	擺動臂	1	
2	32115-RAM-00	BUSH	擺動臂軸襯	2	
3	32116-RAM-00	SPACER	擺動臂隔管	1	
4	32118-RAM-00	COVER, THRUST	擺動臂塵封蓋	2	
5	32119-RAM-00	OIL SEAL	擺動臂防塵封	2	
6	32123-CRS-00	PLUG, SPECIAL SHAPE	擺動臂管塞	2	
7	41181-CRS-00	COLLAR	引擎座隔管	1	
8	93210-25200	O-RING 2.5*20	護油圈	2	
9	93310-222820	NEEDLE BEARING HK-2220	滾針軸承	2	
10	94610-10197-B	SHAFT, PIVOT	擺動臂軸	1	
11	94610-15258-B	SHAFT, PIVOT	擺動臂軸	1	
12	95301-142212-B	NUT, LOCK 14MM	止鬆螺帽	1	
13	95311-101710-B	NUT, NYLON	尼龍螺帽	1	
14	96414-10016-B	BOLT, FLANGE	凸緣螺栓	1	
15	97201-142820-B	WASHER, PLATE 14.2*28.4*2.0	平面墊圈	1	
16	97201-243820	WASHER, PLATE	平面墊圈	2	

REAR SUSPENSION 後懸吊系統

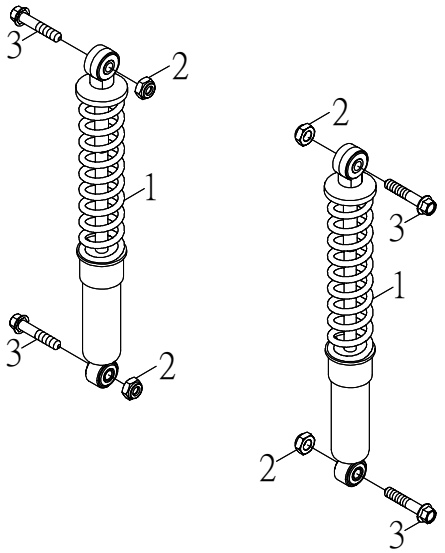

NO. 項目	PARTS NO. 零件號碼	PARTS NAME 零件名稱		Q'TY 用量	NOTE 備註
1	32210-CRS-00	SHOCK ABSORBER ASS'Y, REAR	後緩衝器總成	2	
2	95311-101710-B	NUT, NYLON	尼龍螺帽	4	
3	96414-10040-B	BOLT, FLANGE	凸緣螺栓	4	

FRAME 車架

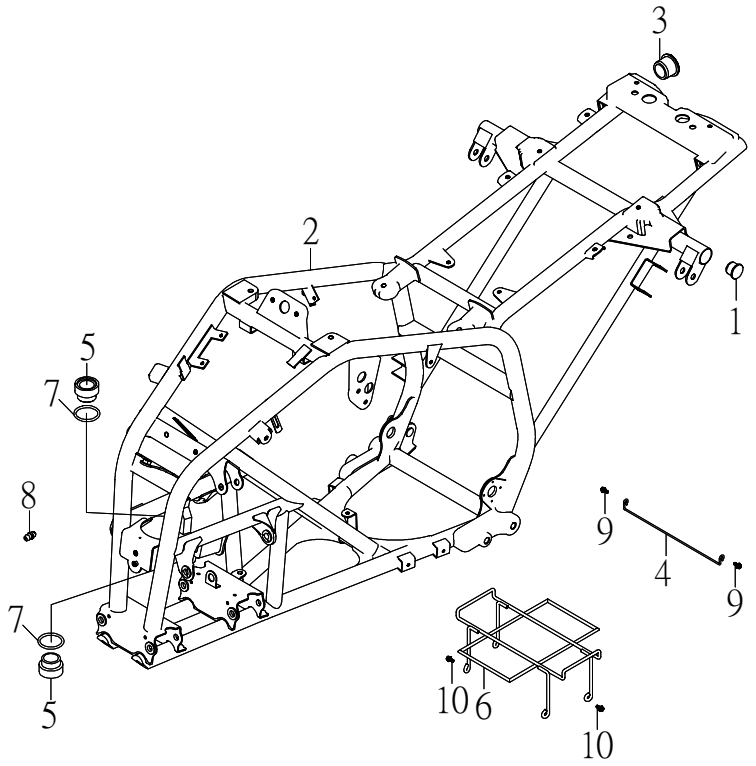

NO. 項目	PARTS NO. 零件號碼	PARTS NAME 零件名稱		Q'TY 用量	NOTE 備註
1	32123-CRS-00	PLUG, SPECIAL SHAPE	擺動臂管塞	2	
2	41110-CRS-00	FRAME COMP	車架整體	1	
3	41154-RAM-00	PLUG, SPECIAL SHAPE	管塞	2	
4	42117-CRS-00	CLIP	配線夾	1	
5	46412-RAM-00	BUSH, SOLID	轉向桿襯套	2	
6	52840-CRS-00	SEAT, GLOVE COMPARTMENT	置物箱座	1	
7	93210-24148	O-RING 2.4*14.8	護油圈	2	
8	94340-06010-B	NIPPLE, GREASE M6*P1.0	黃油嘴	1	
9	96414-06012-B	BOLT, FLANGE	凸緣螺栓	2	
10	96414-06016-B	BOLT, FLANGE	凸緣螺栓	4	

GUARD 保護桿

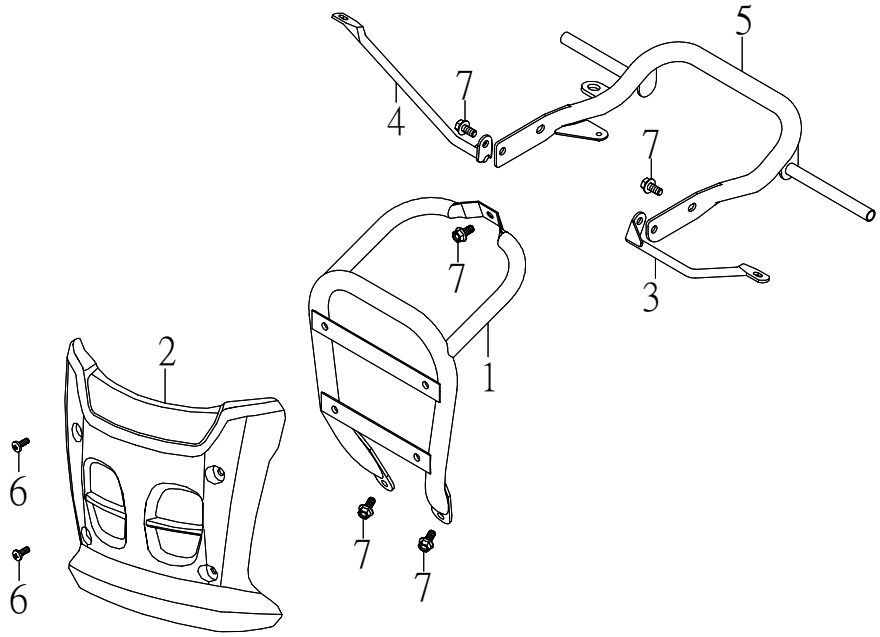

NO. 項目	PARTS NO. 零件號碼	PARTS NAME 零件名稱		Q'TY 用量	NOTE 備註
1	41601-CRS-00	SHIELD, FRONT	前保護桿	1	
2	51121-CRS-00	SHIELD COVER, FRONT	前保桿飾蓋	1	
3	51175-CRS-00	STAY COVER, L	後蓋左固定座	1	
4	51176-CRS-00	STAY COVER, R	後蓋右固定座	1	
5	52850-CRS-00	SHIELD, REAR	後保護桿	1	
6	96318-06012-B	SCREW, PAN HEAD	十字孔頭螺絲	4	
7	96414-08016-B	BOLT, FLANGE	凸緣螺栓	7	

STEERING 轉向裝置

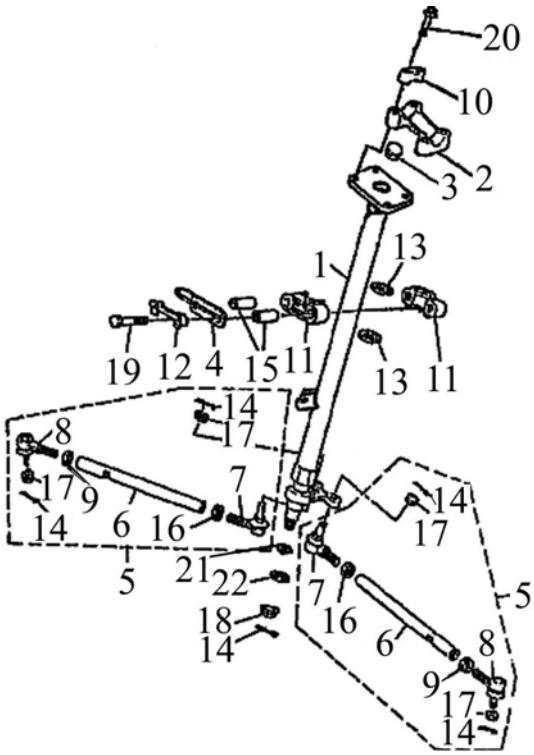

NO. 項目	PARTS NO. 零件號碼	PARTS NAME 零件名稱		Q'TY 用量	NOTE 備註
1	42101-RAM-03	COLUMN, STEERING	轉向桿	1	
2	42106-SK9-00	BRIDGE, TOP	頂樑	1	
3	42111-RAM-00	PLUG, TAPER	塞子	1	
4	42118-RAM-00	BRACKET, STRG LOWER	導線環	1	
5	42140-RAM-00	ROD, TIE ASS'Y	連桿總成	2	
6	42141-RAM-00	ROD, TIE	連桿	2	
7	42142-RAM-00	JOINT, UNIVERSAL 1	萬向接頭 內	2	
8	42143-RAM-00	JOINT, UNIVERSAL 2	萬向接頭 外	2	
9	42146-RAM-00	NUT	連桿螺帽	2	
10	46125-RAM-00	HOLDER, HANDLE UPPER	把手上固定座	2	
11	46411-RAM-00	BEARING, STEERING	轉向桿固定座	2	
12	46416-RAM-00	WASHER, LOCK	制止片	1	
13	46417-RAM-00	OIL SEAL	轉向桿封圈	2	
14	90240-23020-B	COTTER PIN 2.3*20	開口銷	5	
15	93510-081442-C	COLLAR	轉向桿座隔管	2	
16	95201-101408-C	NUT, HEXAGON	六角螺帽	2	
17	95321-101710-C	NUT, CASTLE	有槽螺帽	4	
18	95401-101409-B	NUT, FLANGE	凸緣螺帽	1	
19	96210-08060-B	BOLT, HEXAGON	六角螺栓	2	
20	96414-08050-B	BOLT, FLANGE	凸緣螺栓	4	
21	97201-102620-B	WASHER, PLATE	平面墊圈	1	
22	97310-101720-B	WASHER, SPRING	彈簧墊圈	1	

FRONT SUSPENSION 前懸吊系統

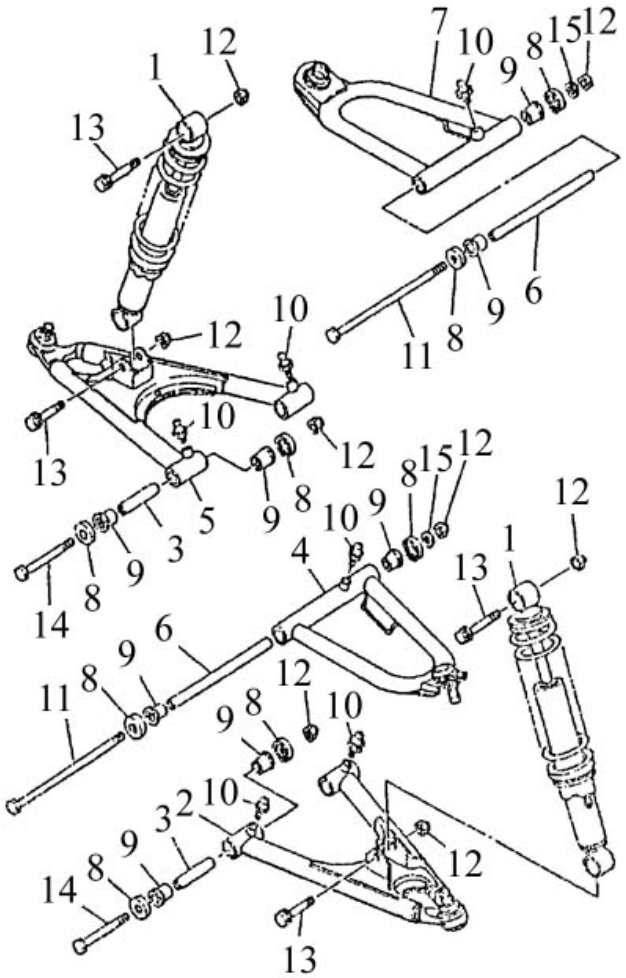

NO. 項目	PARTS NO. 零件號碼	PARTS NAME 零件名稱		Q'TY 用量	NOTE 備註
1	42126-RAM-00	SHOCK ABSORBER ASS'Y	前緩衝器總成	2	
2	42161-RAM-00	FRT.LWR, ARM LEFT	左前下搖臂	1	
	42161-RAM-00R	FRT.LWR, ARM LEFT	左前下搖臂	1	
3	42163-RAM-00	COLLAR	下搖臂軸襯	4	
4	42166-RAM-00	FRT.UPPER, ARM LEFT	左前上搖臂	1	
	42166-RAM-00R	FRT.UPPER, ARM LEFT	左前上搖臂	1	
5	42171-RAM-00	FRT.LWR, ARM RIGHT	右前下搖臂	1	
	42171-RAM-00R	FRT.LWR, ARM RIGHT	右前下搖臂	1	
6	42173-RAM-00	COLLAR	上搖臂軸襯	2	
7	42176-RAM-00	FRT.UPPER, ARM RIGHT	右前上搖臂	1	
	42176-RAM-00R	FRT.UPPER, ARM RIGHT	右前上搖臂	1	
8	42183-RAM-00	COVER, THRUST	塵封蓋	12	
9	93330-152118	BUSH, SOLID	羅龍滑動軸承	12	
10	94340-06010-B	NIPPLE, GREASE M6*P1.0	黃油嘴	6	
11	94610-10208-B	SHAFT, PIVOT	上搖臂固定軸	2	
12	95311-101710-B	NUT, NYLON	尼龍螺帽	10	
13	96414-10055-B	BOLT, FLANGE	凸緣螺栓	4	
14	96414-10080-B	BOLT, FLANGE	凸緣螺栓	4	
15	97201-102020-B	WASHER, PLATE 10.5*20*2	平面墊圈	2	

FRONT WHEEL 前輪 (steel)

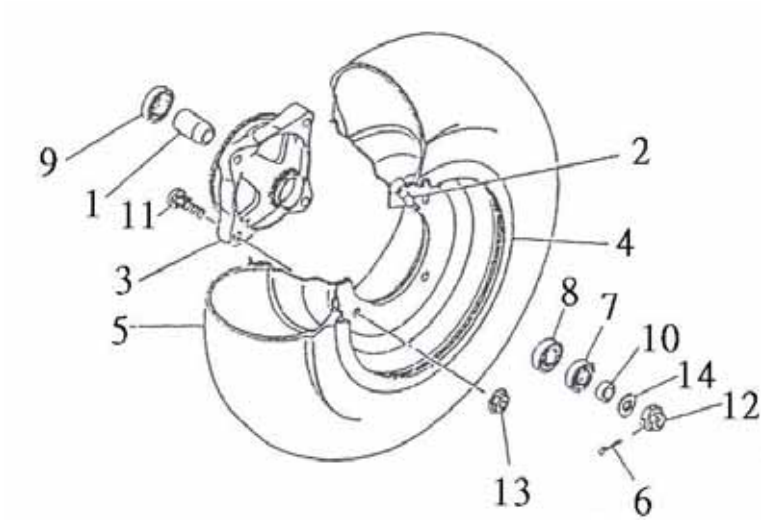

NO. 項目	PARTS NO. 零件號碼	PARTS NAME 零件名稱		Q'TY 用量	NOTE 備註
1	42515-RAM-00	SPACER, BEARING	前輪轂隔管	2	
2	42570-RAM-00	VALVE, RIM	氣門嘴	2	
3	42581-RAM-00	HUB, FRONT	前輪轂	2	
4	42582-RAM-00	WHEEL, FRONT AT10*5.5	前輪圈	2	
5	42590-CBT-01	TIRE, FRONT AT21*7-10 DI-2004-1 25J	前輪胎	2	off-road
	42590-CBT-02	TIRE, FRONT AT21*7-10 K572 25N	前輪胎	2	
6	90240-29025-B	COTTER PIN 2.9*25	開口銷	2	
7	93110-22357	OIL SEAL TC 22*35*7	油封	2	
8	93320-153511S	BALL BEARING 6202 CS05/2A	滾珠軸承	2	
9	93320-203709M	BALL BEARING 6904 CM/2A	滾珠軸承	2	
10	93510-152209-C	COLLAR	前輪轂側隔管	2	
11	94710-10032-C	BOLT, STUD	輪圈固定螺栓	8	
12	95321-142215-C	NUT, CASTLE	有槽螺帽	2	
13	95401-101409-C	NUT, FLANGE	凸緣螺帽	8	
14	97201-142820-C	WASHER, PLATE 14.2*28.4*2	平面墊圈	2	

FRONT WHEEL 前輪 (Alloy wheel)

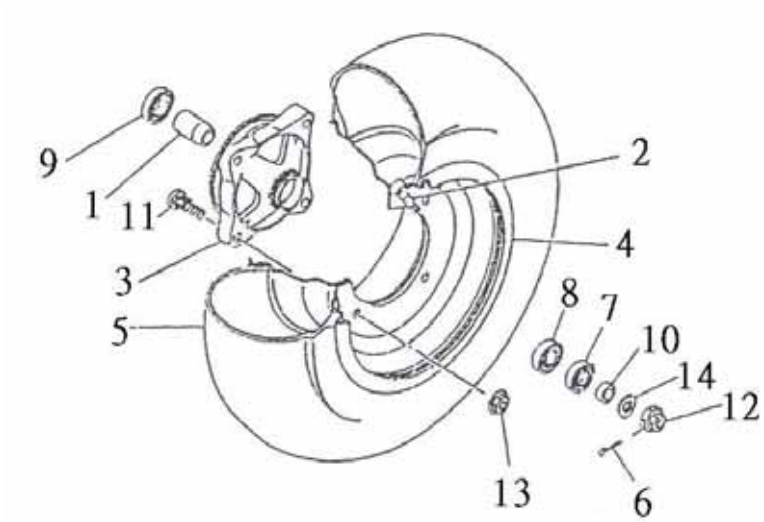

NO. 項目	PARTS NO. 零件號碼	PARTS NAME 零件名稱		Q'TY 用量	NOTE 備註
1	42515-RAM-00	SPACER, BEARING	前輪轂隔管	2	
2	42570-CBW-00	VALVE, RIM	氣門嘴	2	
3	42581-RAM-00	HUB, FRONT	前輪轂	2	
4	42582-CBW-03	WHEEL, FRONT AT10*5.5	前輪圈	2	同一
5	42590-CBT-01	TIRE, FRONT AT21*7-10 DI-2004-1 25J	前輪胎	2	
	42590-CBT-02	TIRE, FRONT AT21*7-10 K572 25N	前輪胎	2	
6	90240-29025-B	COTTER PIN 2.9*25	開口銷	2	
7	93110-22357	OIL SEAL TC 22*35*7	油封	2	
8	93320-153511S	BALL BEARING 6202 CS05/2A	滾珠軸承	2	
9	93320-203709M	BALL BEARING 6904 CM/2A	滾珠軸承	2	
10	93510-152209-C	COLLAR	前輪轂側隔管	2	
11	94710-10032-C	BOLT, STUD	輪圈固定螺栓	8	
12	95321-142215-C	NUT, CASTLE	有槽螺帽	2	
13	95401-101409-C	NUT, FLANGE	凸緣螺帽	8	
14	97201-142820-C	WASHER, PLATE 14.2*28.4*2	平面墊圈	2	

REAR HUB 後輪轂

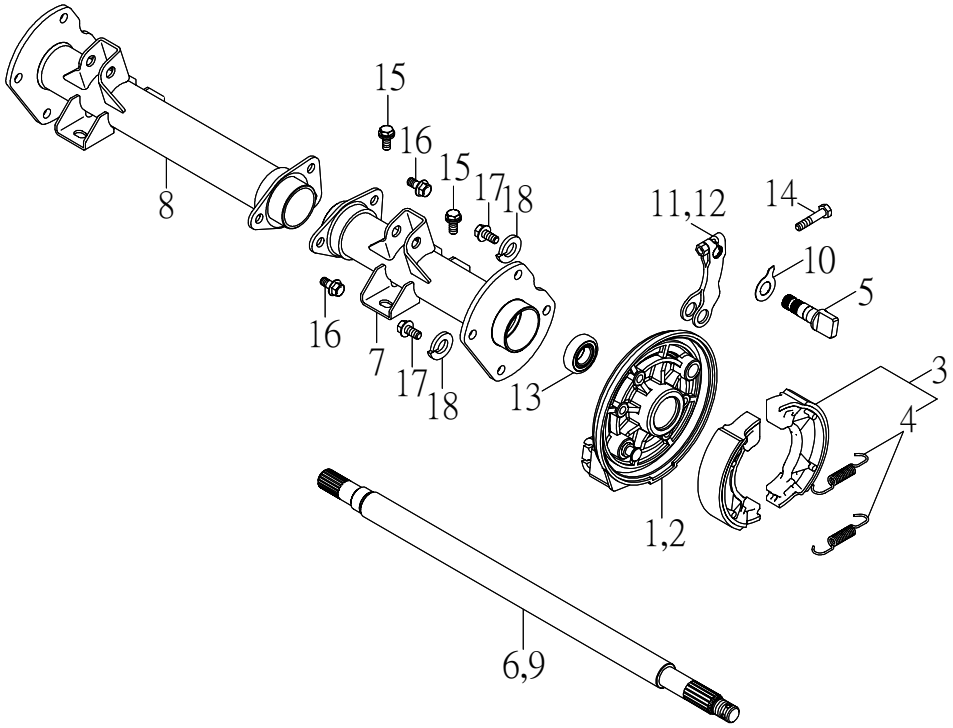

NO. 項目	PARTS NO. 零件號碼	PARTS NAME 零 件 名 稱		Q'TY 用 量	NOTE 備 註
1	32310-CRS-00	PLATE, BRAKE SHOE L	左後剎車板	1	
2	32315-CRS-00	PLATE, BRAKE SHOE R	右後剎車板	1	
3	32345-SK9-00	BRAKE SHOE KIT	後剎車塊組	2	
4	32346-SK9-00	SPRING, TENSION	拉伸彈簧	4	
5	32351-CRS-00	CAMSHAFT	後剎車凸輪軸	2	
6	42835-CRS-00	AXLE, WHEEL L	左後輪軸	1	
7	42836-CRS-00	HUB, REAR L	左後輪轂	1	
8	42837-CRS-00	HUB, REAR R	右後輪轂	1	
9	42845-CRS-00	AXLE, WHEEL R	右後輪軸	1	
10	45853-RAM-00	PLATE, INDICATOR	前剎車指示器平板	2	
11	45855-RAM-00	LEVER, CAMSHAFT L	左前剎車搖臂	1	
12	45856-RAM-00	LEVER, CAMSHAFT R	右前剎車搖臂	1	
13	93320-204212UU	BALL BEARING 6004LLU CM/5K	滾珠軸承	2	
14	96210-06030-B	BOLT, HEXAGON	六角螺栓	2	
15	96214-08020-B	BOLT, HEXAGON WITH WASHER	六角螺栓附墊圈	4	
16	96414-08016-B	BOLT, FLANGE	凸緣螺栓	6	
17	96414-08020-B	BOLT, FLANGE	凸緣螺栓	8	
18	97301-081520-B	WASHER, SPRING	彈簧墊圈	8	

REAR WHEEL 後輪

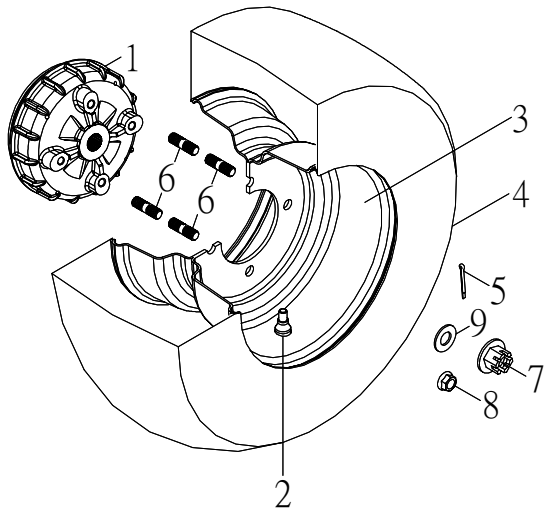

NO. 項目	PARTS NO. 零件號碼	PARTS NAME 零件名稱		Q'TY 用量	NOTE 備註
1	32320-CRS-00	HUB, REAR BRAKE	後剎車轂	2	
2	42570-RAM-00	VALVE, RIM	氣門嘴	2	
3	42882-CBT-00	WHEEL, REAR 10*8AT	後輪圈	2	
	42882-CBW-03	WHEEL, REAR 10*8AT (Alloy)	後輪圈	2	同一
4	42890-CBT-01	TIRE, REAR AT21*10-10 36J	後輪胎	2	
	42890-CBT-02	TIRE, REAR AT22*10-10 K572 55N	後輪胎	2	
5	90240-29025-B	COTTER PIN 2.9*25	開口銷	2	
6	94717-10040-B	BOLT, STUD	雙頭螺栓	8	
7	95326-142114-C	NUT, CASTLE FLANGE	有槽凸緣螺帽	2	
8	95801-101718-C	LOCK NUT, FLANGE	鎖位凸緣螺帽	8	
9	97201-143240-C	WASHER, PLATE	平面墊圈	2	

FUEL TANK 油箱

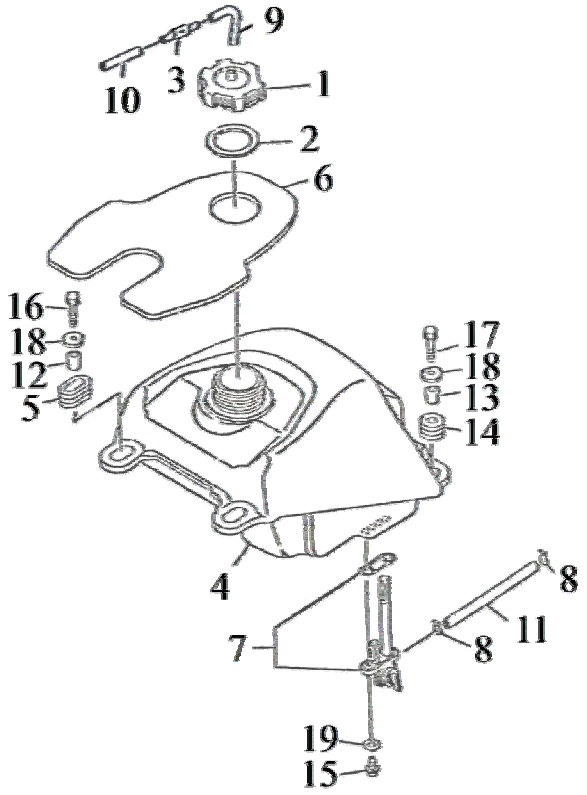

NO. 項目	PARTS NO. 零件號碼	PARTS NAME 零 件 名 稱		Q'TY 用 量	NOTE 備 註
1	43102-RAM-00	CAP ASS'Y	汽油箱蓋總成	1	
2	43103-RAM-00	CAP WASHER	油箱蓋墊圈	1	
3	43108-SK5-00	CHECK, VALVE	汽油逆止閥	1	
4	43110-RAM-01	FUEL TANK	汽油箱	1	
5	43151-RAM-00	GROMMET F	油箱套環 前	2	
6	43153-RAM-00	TRIM, COVER PANEL	修飾板	1	
7	43500-RAM-01	FUEL COCK ASS'Y	油杯	1	
8	90210-12010	CLIP	管夾	2	
9	90310-50050	HOSE 5*8*50	通氣管	1	
10	90310-50390	HOSE 5*8*390	通氣管	1	
11	90310-50420	HOSE, FUEL	汽油管	1	
12	93510-061015-B	COLLAR F	油箱隔管 前	2	
13	93510-061021-B	COLLAR R	油箱隔管 後	2	
14	93580-102416	GROMMET R	油箱套環 後	2	
15	96318-06012-B	SCREW, PAN HEAD	十字孔頭螺絲	2	
16	96414-06025-B	BOLT, FLANGE	凸緣螺栓	2	
17	96414-06032-B	BOLT, FLANGE	凸緣螺栓	2	
18	97201-062220-B	WASHER, PLATE	平面墊圈	4	
19	97210-061315	WASHER, PLATE	石棉墊圈	2	

RADIATOR 油冷卻器

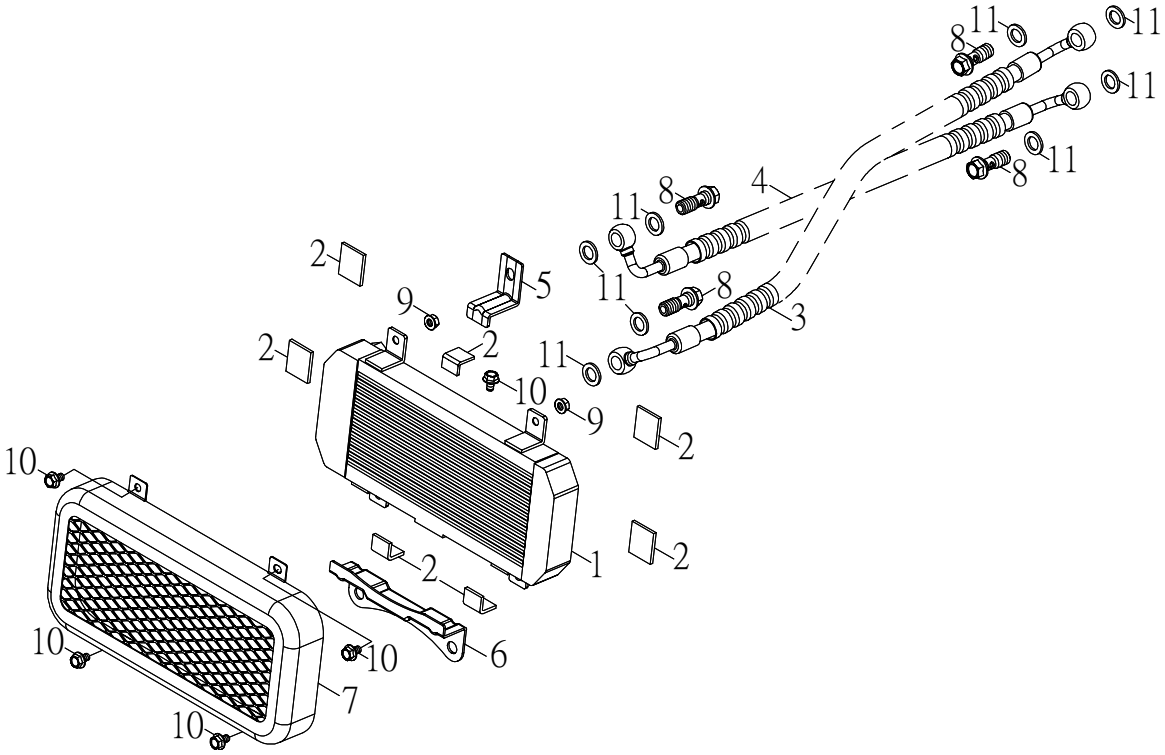

NO. 項目	PARTS NO. 零件號碼	PARTS NAME 零件名稱		Q'TY 用量	NOTE 備註
1	43310-CBT-00	RADIATOR	油冷卻器	1	
2	43313-CBT-00	RADIATOR CUSHION	油冷卻器襯墊	7	
3	43320-CRS-00	RADIATOR HOSE UPPER	油冷卻管內(上)	1	
4	43325-CRS-00	RADIATOR HOSE LOWER	油冷卻管外(下)	1	
5	43331-CBT-00	RADIATOR, UPPER STAND	油冷卻器上座	1	
6	43336-CBT-00	RADIATOR, LOWER STAND	油冷卻器下座	1	
7	43340-CBT-00	RADIATOR DEFEND	油冷卻器護罩	1	
8	94716-12030-C	BOLT, KEYHOLE 12*32	接合螺栓	4	
9	95401-061007-C	NUT, FLANGE M6*1.0	凸緣螺帽	4	
10	96414-06012-B	BOLT, FLANGE 6*12	凸緣螺栓	5	
11	97230-122010	WASHER, COPPER	銅墊圈	8	

KNUCKLE, STEERING 轉向關節座

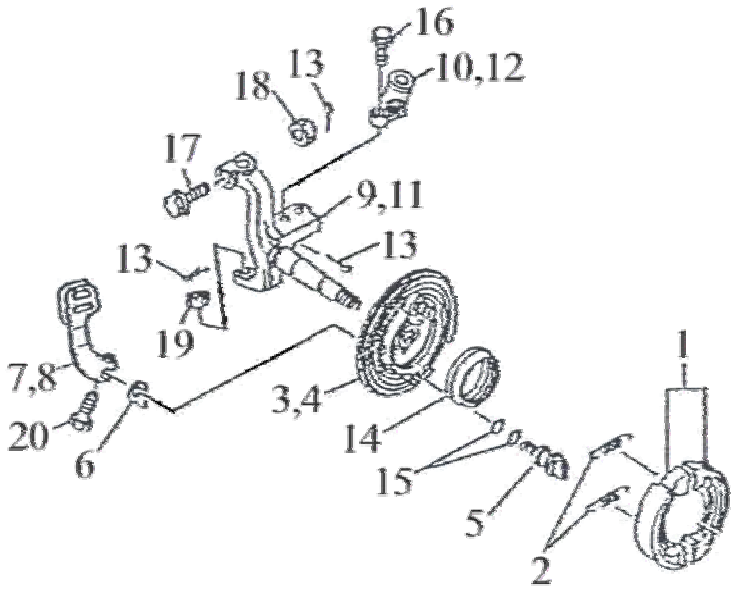

NO. 項目	PARTS NO. 零件號碼	PARTS NAME 零件名稱		Q'TY 用量	NOTE 備註
1	32345-NAF-00	BRAKE SHOE SET	後剎車塊組	2	
2	32346-NAF-00	SPRING, TENSION	拉伸彈簧	4	
3	45811-RAM-01	PLATE, BRAKE SHOE L	左前剎車板	1	
4	45821-RAM-01	PLATE, BRAKE SHOE R	右前剎車板	1	
5	45851-RAM-00	CAMSHAFT	前剎車凸輪軸	2	
6	45853-RAM-00	PLATE, INDICATOR	前剎車指示器平板	2	
7	45855-RAM-01	LEVER, CAMSHAFT L	左前剎車搖臂	1	
8	45856-RAM-01	LEVER, CAMSHAFT R	右前剎車搖臂	1	
9	45861-RAM-00	KNUCKLE, STEERING L	左前轉向關節座	1	
10	45862-RAM-00	JOINT, ROD L	左前連結片	1	
11	45866-RAM-00	KNUCKLE, STEERING R	右前轉向關節座	1	
12	45867-RAM-00	JOINT, ROD R	右前連結片	1	
13	90240-23020-B	COTTER PIN 2.3*20	開口銷	8	
14	93110-50627	OIL SEAL TC 50*62*7	油封	2	
15	93210-24118	O-RING 2.4*11.8	護油圈	4	
16	94716-10030-C	BOLT, KEYHOLE	栓孔螺栓	4	
17	94716-10040-C	BOLT, KEYHOLE	栓孔螺栓	2	
18	95311-101710-C	NUT, NYLON	尼龍螺帽	2	
19	95321-101710-C	NUT, CASTLE	有槽螺帽	2	
20	96210-06030-B	BOLT, HEXAGON	六角螺栓	2	

STEERING HANDLE CABLE 轉向把手，鋼索

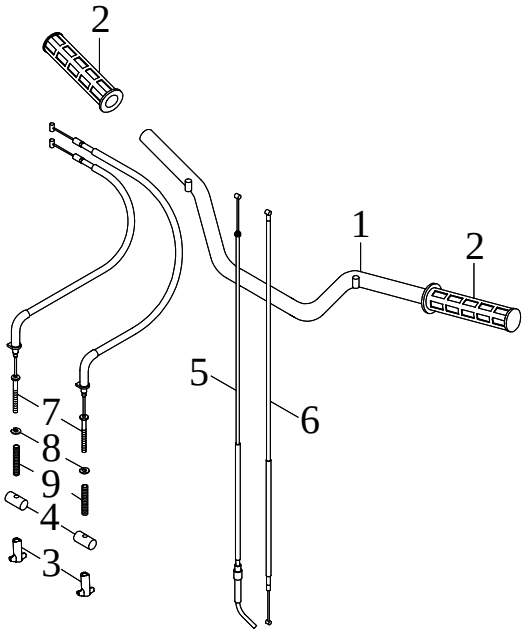

NO. 項目	PARTS NO. 零件號碼	PARTS NAME 零件名稱		Q'TY 用量	NOTE 備註
1	46110-RAM-02	HANDLEBAR	把手整體	1	
2	46240-RAM-00	GRIP	握把	2	
3	61379-CBW-00	NUT, ADJUST	調整螺帽	2	
4	61389-NAF-00	PIN, FIXTURE	導線固定塊	2	
5	61620-CRS-00	CABLE, THROTTLE	節流鋼索	1	
6	61720-CRS-00	CABLE, CHOKE	阻風導線	1	
7	61820-RAM-00	CABLE, BRAKE	前剎車鋼索	2	
8	97011-06008-B	CIRCLIP 6*0.8	E形扣環	2	
9	97501-12087-B	SPRING, COMPRESSION	壓縮彈簧	2	

FRONT FENDER 前土除

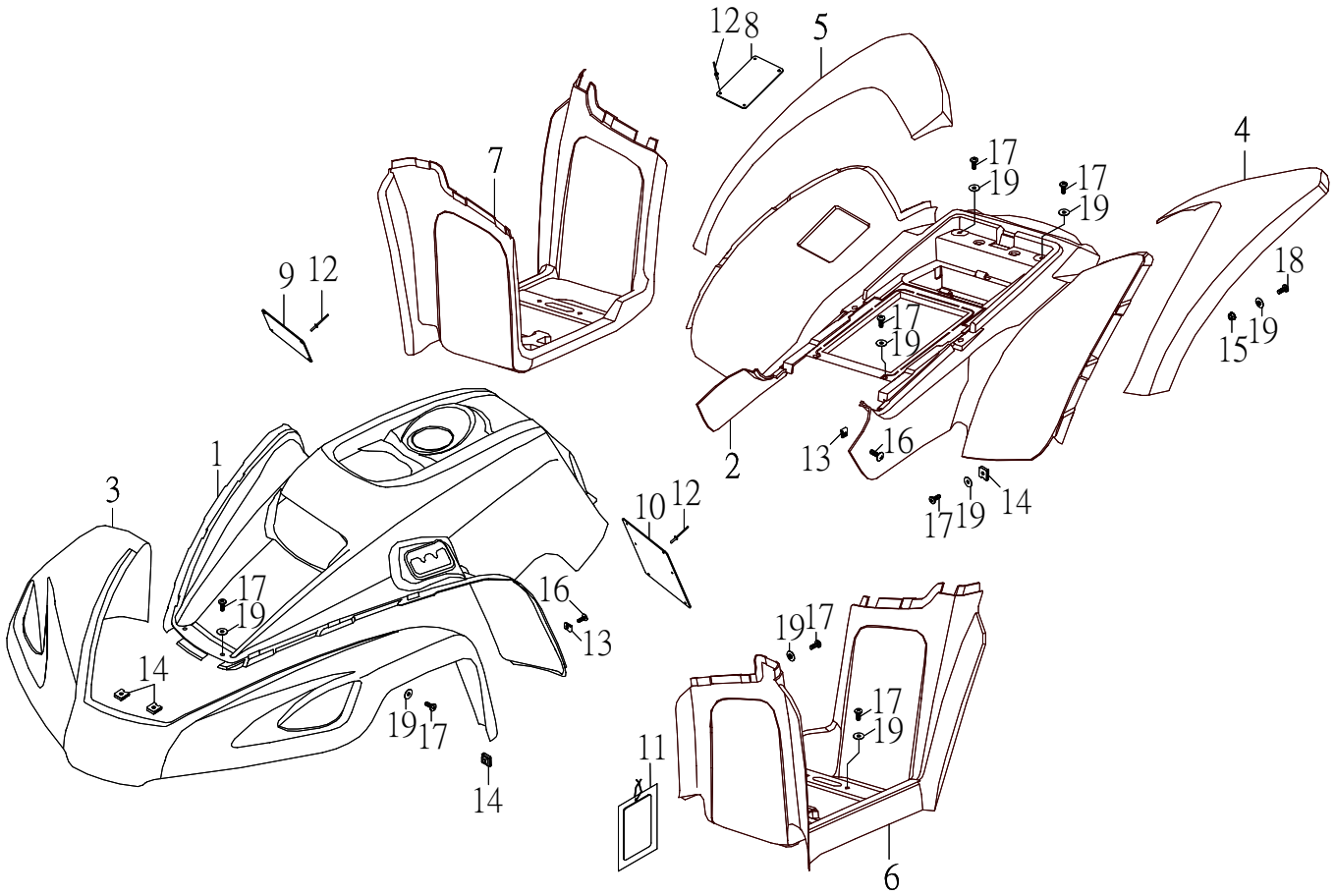

NO. 項目	PARTS NO. 零件號碼	PARTS NAME 零件名稱		Q'TY 用量	NOTE 備註
1	51161-CRS-00	COVER, FRONT	前蓋	1	
2	51171-CRS-00	COVER, SIDE	後蓋	1	
3	51512-CRS-00	FRONT COVER, TOOL	前蓋飾條	1	
4	51712-CRS-00	COVER, BRAKE ORNAMENTS L	後蓋左飾條	1	
5	51722-CRS-00	COVER, BRAKE ORNAMENTS R	後蓋右飾條	1	
6	53235-CRS-00	MUDGUARD L	左腳踏板	1	
7	53245-CRS-00	MUDGUARD R	右腳踏板	1	
8	56576-RAM-00	LABEL WARNING 3 (TIRE)	胎壓規範	1	
9	56578-RAM-00	LABEL WARNING 2 (AGE)	年齡規範	1	
10	56781-RAM-01	LABEL WARNING 1 (OPERATION)	騎乘規範	1	
11	56782-RAM-00	ATV WARN.TAG SPORT	娛樂規範 (吊卡)	1	
12	94320-32096	RIVET 3.2*9.6	拉釘	14	
13	95101-05012	NUT, SPRING	U形板螺帽	4	
14	95101-061820- C	NUT, SPRING	U型板螺帽	10	
15	95401-061006-B	NUT, FLANGE	凸緣螺帽	2	
16	96112-51216-K	SCREW, TAPPING	自攻螺絲	4	
17	96318-06015-B	SCREW, PAN HEAD	十字孔頭螺絲	22	
18	96318-06020-B	SCREW, PAN HEAD	十字孔頭螺絲	2	
19	97321-061825-B	WASHER, FLANGE	凸緣墊圈	24	

SEAT 座墊

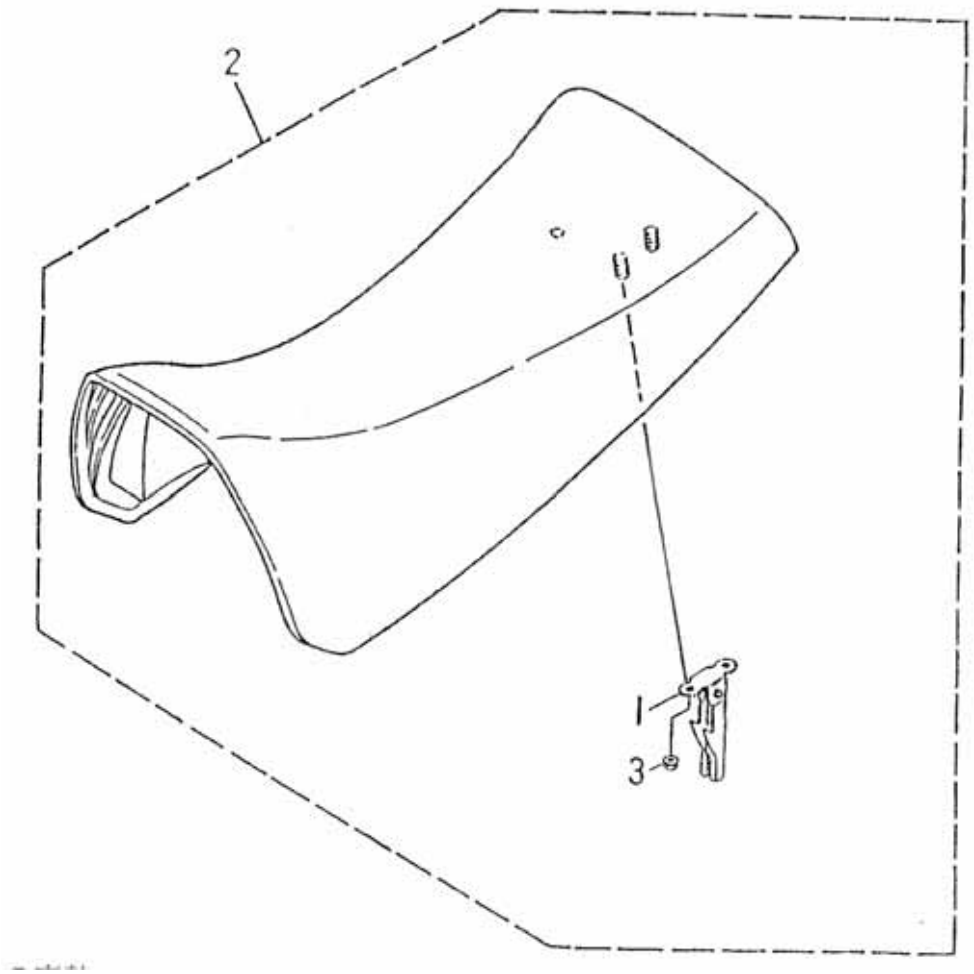

NO. 項目	PARTS NO. 零件號碼	PARTS NAME 零件名稱		Q'TY 用量	NOTE 備註
1	52710-RAM-00	CATCH COMP, SEAT	座墊扣鉤組	1	
2	52730-CBT-00	SINGLE SEAT ASS'Y	單人座墊總成	1	
3	95401-061006-C	NUT, FLANGE	凸緣螺帽	2	

HANDLE SWITCH, LEVER 把手開關，拉桿

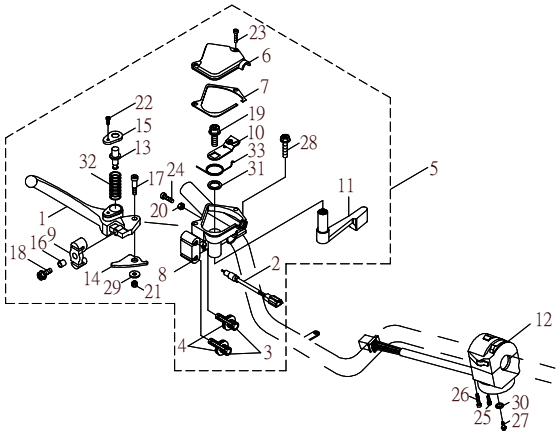

NO. 項目	PARTS NO. 零件號碼	PARTS NAME 零件名稱		Q'TY 用量	NOTE 備註
1	45872-RAM-00	LEVER, R	右拉桿	1	
2	45890-RAM-00	WIRING, STOP SWITCH	右節流拉桿剎車燈線	1	
3	62916-RAM-00	BOLT, WIRE ADJUSTING	離合器線調整螺栓	2	
4	62917-RAM-00	NUT, WIRE ADJUSTING	離合器線調整螺帽	2	
5	62920-RAM-01	THROTTLE LEVER ASS'Y	節流拉桿座總成	1	
6	62923-RAM-00	CAP, THROTTLE	節流閥蓋	1	
7	62924-RAM-00	GASKET, THROTTLE	節流閥墊片	1	
8	62925-RAM-00	THROTTLE LEVER	節流拉桿座	1	
9	62926-RAM-00	JOINT, CABLE	拉桿接頭	1	
10	62927-RAM-00	ARM, THROTTLE	節流搖臂	1	
11	62928-RAM-00	LEVER, THROTTLE	節流推桿	1	
12	62930-RAM-02	HANDLE SWITCH ASS'Y L	左把手開關總成	1	
13	62971-RAM-00	PIN, LOCK	拉桿鎖位銷	1	
14	62973-RAM-00	LOCK, LEVER	拉桿鎖位板	1	
15	62976-RAM-00	COVER	拉桿鎖位蓋	1	
16	93560-68507	COLLAR, LEVER 6.3*8.5*7.4	拉桿軸環	1	
17	94710-05022-G	BOLT, LEVER	拉桿螺栓	1	
18	94714-06016-G	BOLT	十字孔凸緣螺栓	1	
19	94714-08012-G	BOLT	十字孔凸緣螺栓	1	
20	95201-050804-G	NUT, HEXAGON	六角螺帽	1	
21	95311-050805-K	NUT, NYLON	尼龍螺帽	1	
22	96310-03008-B	SCREW, PAN HEAD	十字孔頭螺絲	1	

HANDLE SWITCH, LEVER 把手開關，拉桿

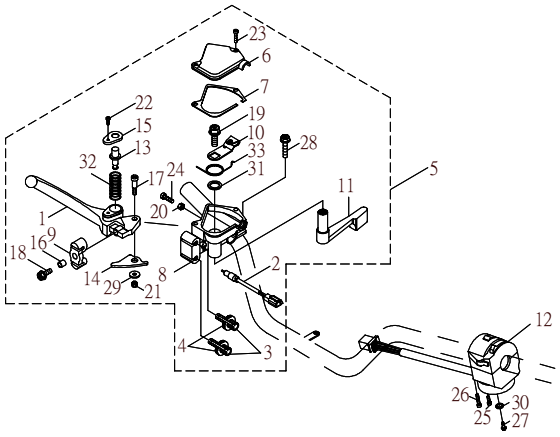

NO. 項目	PARTS NO. 零件號碼	PARTS NAME 零件名稱		Q'TY 用量	NOTE 備註
23	96310-04015-G	SCREW, PAN HEAD	十字孔頭螺絲	2	
24	96310-05015-G	SCREW, PAN HEAD	十字孔頭螺絲	1	
25	96310-05030-G	SCREW, PAN HEAD	十字孔頭螺絲	1	
26	96310-05040-G	SCREW, PAN HEAD	十字孔頭螺絲	1	
27	96310-06010-G	SCREW, PAN HEAD	十字孔頭螺絲	1	
28	96510-06020-G	BOLT	六角承窩螺栓	1	
29	97201-051516-C	WASHER, PLATE 5.3*15*1.6	平面墊圈	1	
30	97201-061310-B	WASHER, PLATE 6.5*13*1.0	平面墊圈	1	
31	97201-142016-C	WASHER, PLATE 14.2*19.7*1.6	平面墊圈	1	
32	97501-08025-B	SPRING	拉桿鎖壓縮彈簧	1	
33	97508-10240-B	SPRING	節流閥扭轉彈簧	1	

STICK SHIFT 排檔裝置

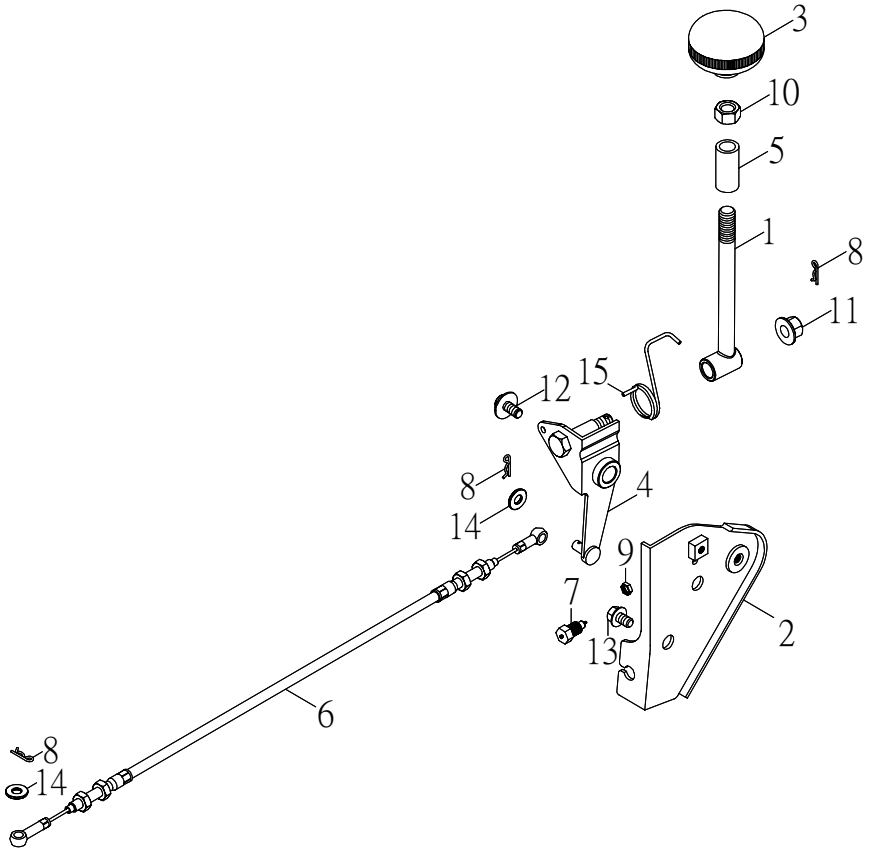

NO. 項目	PARTS NO. 零件號碼	PARTS NAME 零件名稱		Q'TY 用量	NOTE 備註
1	53211-GKO-00	ROD SHIFT	排檔桿	1	
2	53212-CRS-00A	BRACKET, SHIFT	排檔托架組	1	
3	53214-GLO-00	HEAD SHIFT	排檔頭	1	
4	53215-GKO-00	ARM SHIFT	排檔臂	1	
5	53216-GKO-00	PROTECTOR	排檔桿護套	1	
6	61920-CRS-00	CABLE SHIFT	排檔鋼索	1	
7	62590-MUS-00	SWITCH ASS'Y, REVERSE LAMP	倒檔燈開關	1	
8	90230-12008	COTTER PIN	開尾銷	3	
9	95201-101404-B	NUT, HEXAGON	六角螺帽	1	
10	95201-101408-B	NUT, HEXAGON	六角螺帽	1	
11	95401-081208-B	NUT, FLANGE	凸緣螺帽	1	
12	96218-06012-B	BOLT, HEXAGON WITH WASHER	六角螺栓附墊圈	1	
13	96414-08012-B	BOLT, FLANGE	凸緣螺栓	2	
14	97201-061415-B	WASHER, PLATE	平面墊圈	2	
15	97508-20200-B	SPRING TORSION	扭轉彈簧	1	

STAND FOOTREST 腳踏桿

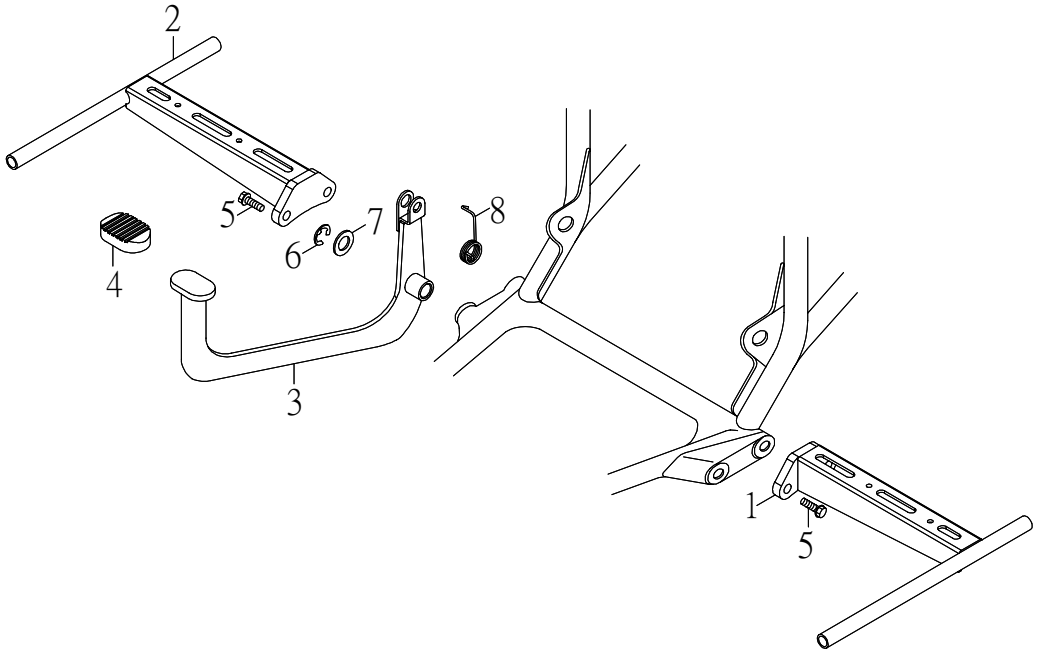

NO. 項目	PARTS NO. 零件號碼	PARTS NAME 零件名稱		Q'TY 用量	NOTE 備註
1	53231-CRS-00	FOOTREST L	左腳踏桿	1	
2	53241-CRS-00	FOOTREST R	右腳踏桿	1	
3	53261-CRS-00	PEDAL, BRAKE	後剎車踏板	1	
4	53264-CRS-00	RUBBER, BRAKE PEDAL	後剎車踏板橡皮	1	
5	96414-10025-B	BOLT, FLANGE	凸緣螺栓	4	
6	97011-12010-B	CIRCLIP 12*1.0	E形扣環	1	
7	97201-152620-B	WASHER, PLANE 15.2*25.6*2.0	平面墊圈	1	
8	97508-32290-B	SPRING, TORSION	剎車踏板扭轉彈簧	1	

HEADLIGHT 前燈

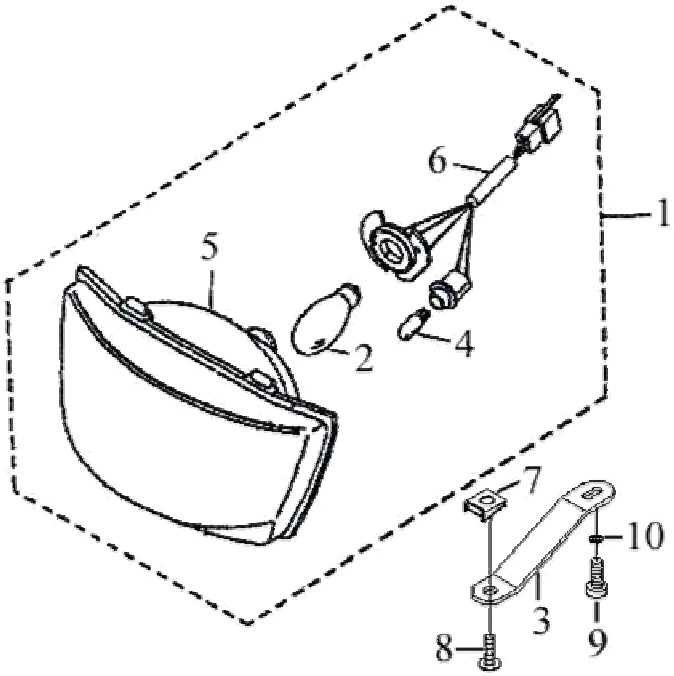

NO. 項目	PARTS NO. 零件號碼	PARTS NAME 零件名稱		Q'TY 用量	NOTE 備註
1	55300-STG-00	HEAD LIGHT ASS'Y	前燈總成	1	
2	55314-NFF-00	BULB, HEAD LIGHT 12V35/35W	前燈燈泡	1	
3	55315-AL9-00	STAY, HEAD LIGHT	前燈支座	1	
4	55316-NGF-00	BULB, POSITION LAMP	位置燈燈泡	1	
5	55320-STG-00	LENS ASS'Y	前燈單元總成	1	
6	55340-STG-00	SOCKET CORD ASS'Y	燈座總成	1	
7	95101-05012	NUT, SPRING	U型板螺帽	1	
8	96112-51216-K	SCREW, TAPPING	自攻螺絲	1	
9	96310-04010-B	SCREW, PAN HEAD	十字孔頭螺絲	1	
10	97201-041210-K	WASHER, PLATE	平面墊圈	1	

FLASHER 方向燈

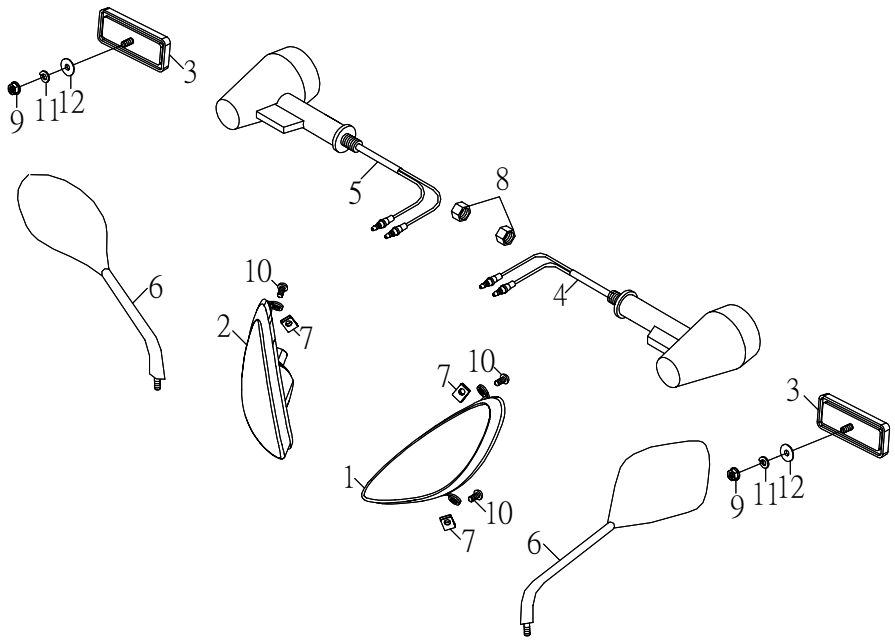

NO. 項目	PARTS NO. 零件號碼	PARTS NAME 零 件 名 稱		Q'TY 用 量	NOTE 備 註
1	55350-CRS-00	WINKER ASS'Y, L FRONT	前方向燈組左	1	
2	55360-CRS-00	WINKER ASS'Y, R FRONT	前方向燈組右	1	
3	55722-SAF-00	REFLECTOR	反射片	2	
4	55750-RAM-00	WINKER ASS'Y, L FRONT	後方向燈組左	1	
5	55760-RAM-00	WINKER ASS'Y, R FRONT	後方向燈組右	1	
6	56270-ROA-00	MIRROR ASS'Y, BACK	後照鏡組	1	
7	95101-05012	NUT, SPRING	U型板螺帽	4	
8	95201-101408-B	NUT, HEXAGON	六角螺帽	2	
9	95401-061006-B	NUT, FLANGE	凸緣螺帽	2	
10	96112-51616-K	SCREW, TAPPING	自攻螺絲	4	
11	97301-061215-B	WASHER, SPRING	彈簧墊圈	2	
12	97321-061825-B	WASHER, FLANGE	凸緣墊圈	2	

SPEEDOMETER 速度表

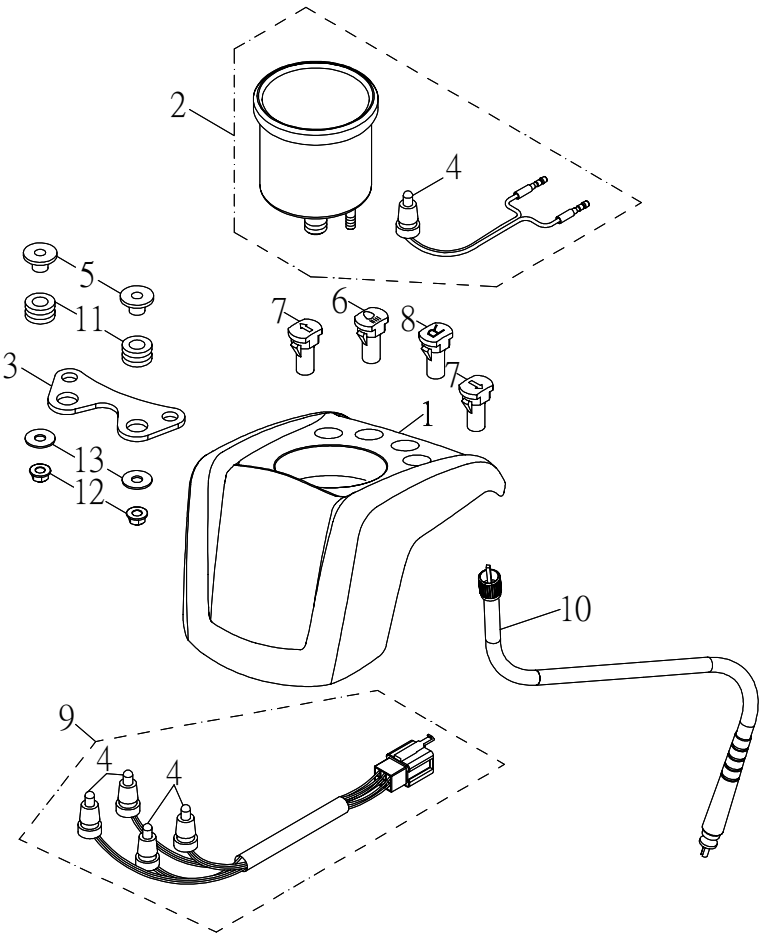

NO. 項目	PARTS NO. 零件號碼	PARTS NAME 零件名稱		Q'TY 用量	NOTE 備註
1	55213-CRS-00	PROTECTOR, HANDLEBAR	把手上蓋	1	
2	55510-CBW-00	SPEEDOMETER ASS'Y	速度表總成	1	
3	55516-CBW-00	HOLDER, SPEEDOMETER	速度表固定板	1	
4	55517-CBW-00	BULB, WEDGE BASE (12V/1.2W)	燈泡	5	
5	55545-CHP-00	COLLAR, SPEEDOMETER	速度表軸環	2	
6	55552-CBW-00	FAR LIGHT LENS	遠燈透鏡	1	
7	55553-CBW-00	FLASHER LENS	方向燈透鏡	2	
8	55554-CRS-00	REVERSING LIGHT LENS	倒檔燈透鏡	1	
9	55556-CBW-00	WIRE, GUIDING LIGHTS	指示燈配線	1	
10	61520-CRS-00	CABLE, SPEEDOMETER ASS'Y	速度表鋼索總成	1	
11	93580-81609	GROMMET	速度表套環	2	
12	95401-050805-B	NUT, FLANGE	凸緣螺帽	2	
13	97201-051610-B	WASHER, PLATE 5.3*16*1	平面墊圈	2	

TAIL LIGHT 後燈

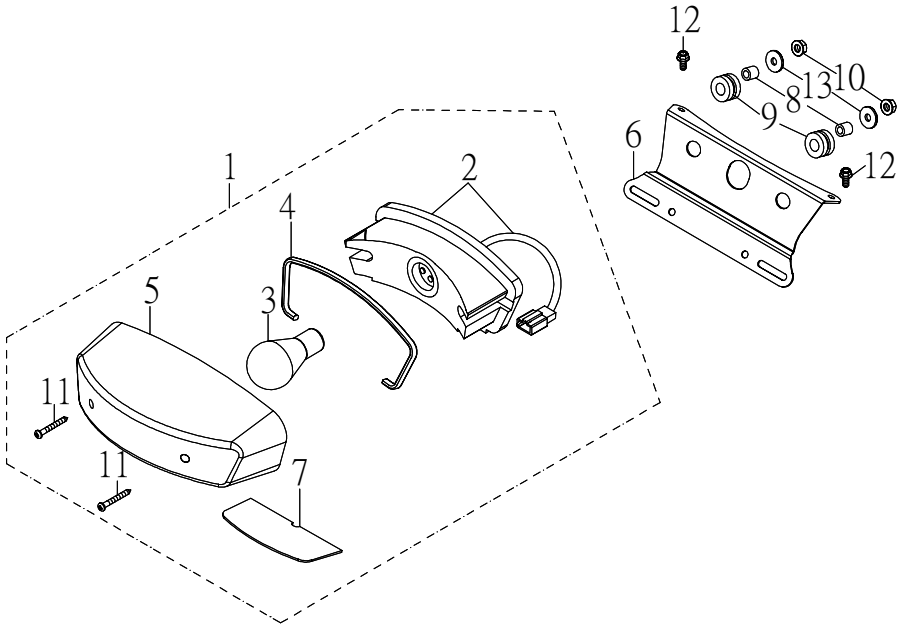

NO. 項目	PARTS NO. 零件號碼	PARTS NAME 零件名稱		Q'TY 用量	NOTE 備註
1	55700-CBW-00	TAIL LIGHT ASS'Y	後燈總成	1	
2	55713-CBW-00	BULB STAND, TAIL LIGHT	後剎車燈泡座	1	
3	55714-PAF-00	BULB, TAIL LIGHT	後剎車燈泡	1	
4	55715-CBW-00	FIXING WASHER	固定墊圈	1	
5	55721-CBW-00	LENS, TAIL LIGHT	後燈罩	1	
6	55726-CRS-00	HOLDER, TAIL LIGHT	後燈固定座	1	
7	55743-CBW-00	LENS, LICENSE LIGHT	牌照燈罩	1	
8	93510-061010	COLLAR	牌照板軸環	2	
9	93580-102212	GROMMET	牌照板套環	2	
10	95401-061006-B	NUT, FLANGE	凸緣螺帽	2	
11	96112-43818-B	SCREW, TAPPING	自攻螺絲	2	
12	96414-06012-B	BOLT, FLANGE	凸緣螺栓	2	
13	97201-061820-B	WASHER, PLATE	平面墊圈	2	

WIRE HARNESS 主電路配線

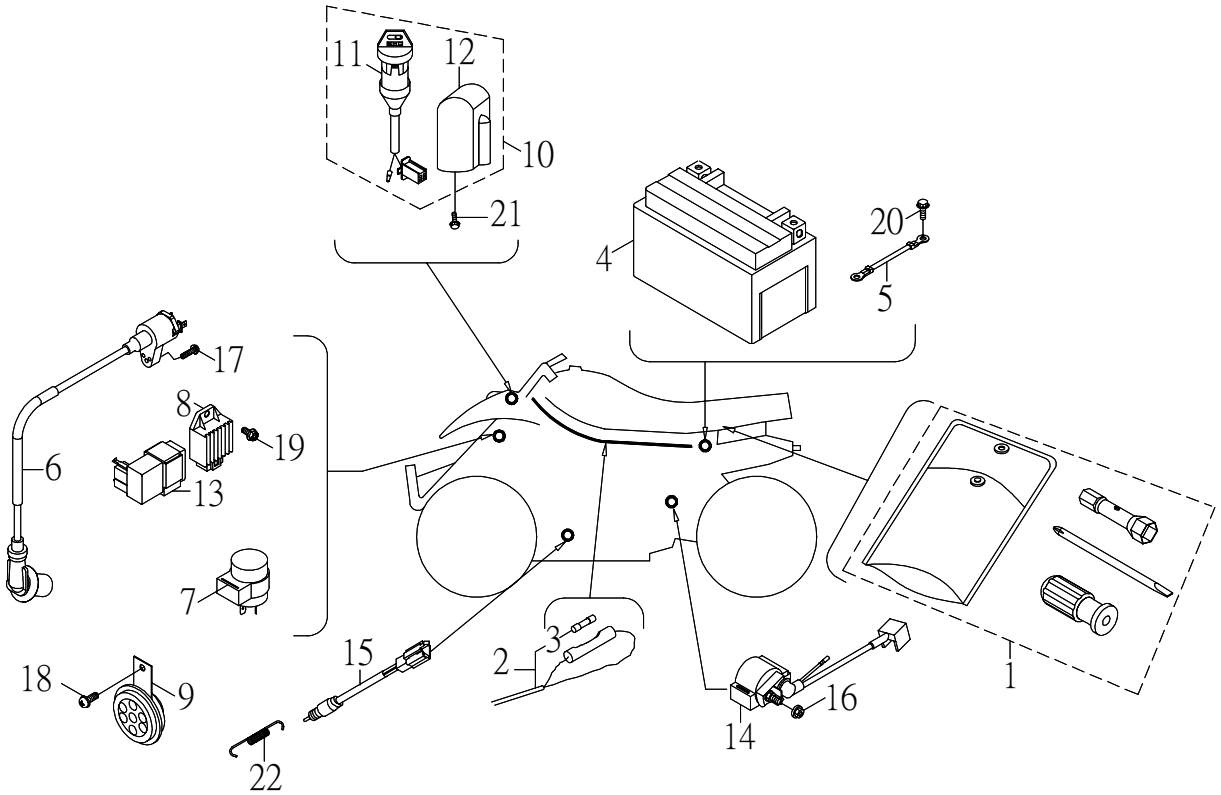

NO. 項目	PARTS NO. 零件號碼	PARTS NAME 零件名稱		Q'TY 用量	NOTE 備註
1	56100-GAT-00	TOOL SET	工具包	1	
2	61120-CRS-00	WIRE, HARNESS	主配線總成	1	
3	61151-CHP-00	FUSE (15A250V)	保險絲	1	
4	62100-GAT-01	BATTERY ASS'Y (GTX7A-BS)	蓄電池總成	1	
5	62120-RAM-00	CABLE, EARTH	蓄電池接地線	1	
6	62310-GAT-00	IGNITION COIL ASS'Y	點火線圈總成	1	
7	62350-NAF-01	FLASHER RELAY ASSEMBLY	方向警報斷續器總成	1	
8	62360-GAT-00	RECTIFIER & REGULATOR COMP	整流穩壓器	1	
9	62370-NAF-00	HORN	喇叭	1	
10	62500-RAM-00	KEY SET	鎖組	1	
11	62501-RAM-00	MAIN SWITCH ASS'Y	主開關總成	1	
12	62503-RAM-00	LOCK COMP, STEERING HANDLE	轉向舵鎖	1	
13	62540-GAT-00	C.D.I UNIT ASS'Y	C.D.I 組件總成	1	
14	62550-RAM-00	STARTER RELAY SWITCH COMP	起動開關組	1	
15	62980-CHP-00	SWITCH ASS'Y, REAR STOP	剎車燈後置開關	1	
16	95401-061006-B	NUT, FLANGE	凸緣螺帽	1	
17	96312-05020-K	SCREW, PAN HEAD WITH WASHER	十字孔頭螺絲附墊圈	1	
18	96312-06016-K	SCREW, PAN HEAD WITH WASHER	十字孔頭螺絲附墊圈	1	
19	96414-05016-C	BOLT, FLANGE	凸緣螺栓	1	
20	96414-06012-B	BOLT, FLANGE	凸緣螺栓	1	
21	96613-05012-B	BOLT, HEXAGON WITH WASHER	六角十字螺栓附墊圈	2	
22	97506-12069-B	SPRING, TENSION	剎車開關拉伸彈簧	1	

WARNING 警告標示

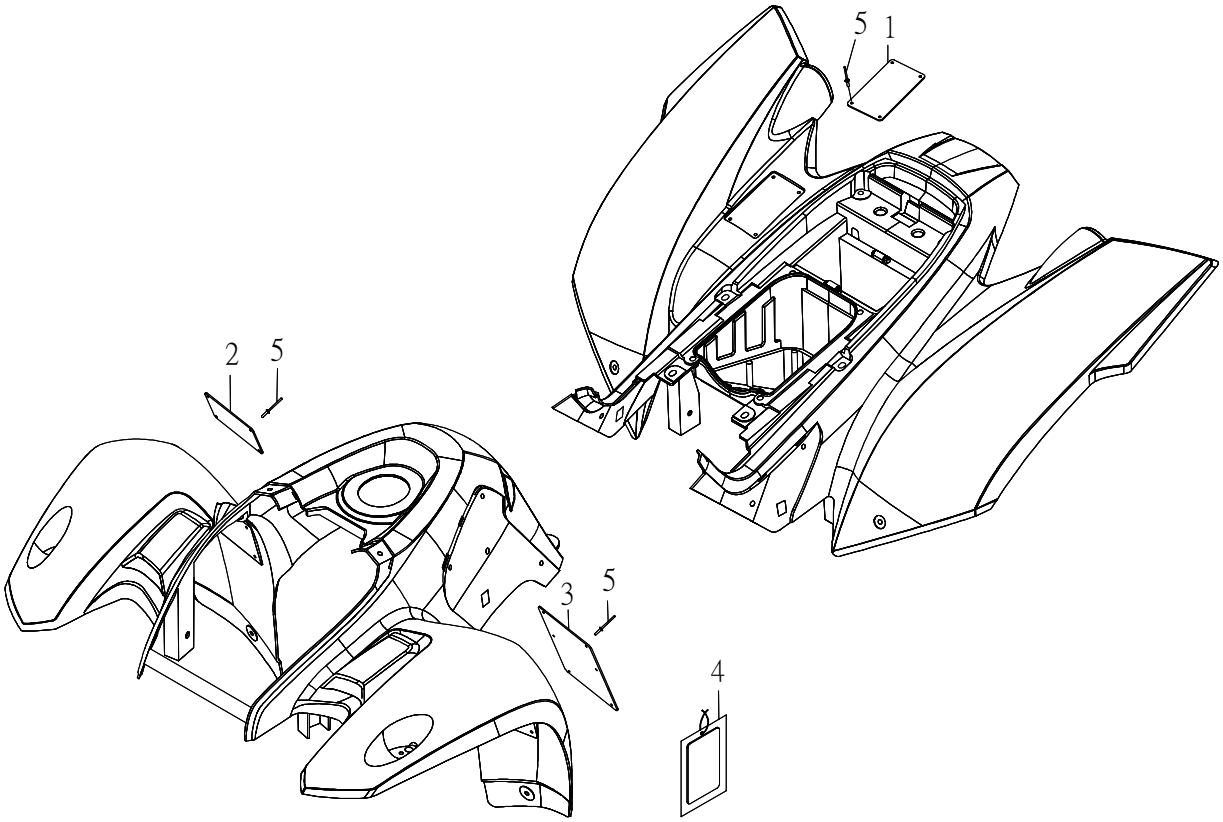

NO. 項目	PARTS NO. 零件號碼	PARTS NAME 零件名稱		Q'TY 用量	NOTE 備註
1	56576-RAM-00	LABEL WARNING 3 (TIRE)	胎壓規範	1	
2	56578-RAM-00	LABEL WARNING 2 (AGE)	年齡規範	1	
3	56781-RAM-01	LABEL WARNING 1 (OPERATION)	騎乘規範	1	
4	56782-RAM-01	ATV WARN.TAG SPORT	娛樂規範 (吊卡)	1	
5	94320-32096	RIVET 3.2*9.6	拉釘	14	

INTEGRATED 整合式剎車系統

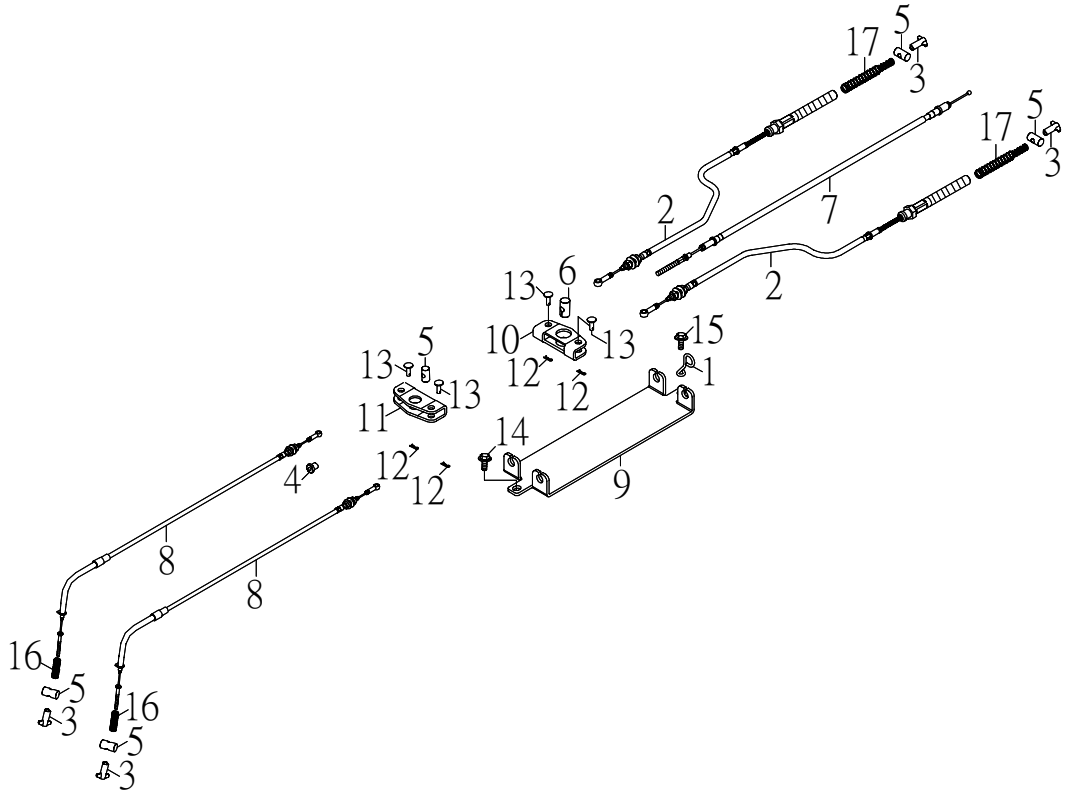

NO. 項目	PARTS NO. 零件號碼	PARTS NAME 零件名稱		Q'TY 用量	NOTE 備註
1	41189-CRS-00	STRG LOWER	導線環	1	
2	61320-GLS-00	CABLE, REAR BRAKE	後剎車鋼索	2	
3	61379-CBW-00	NUT, ADJUST	調整螺帽	4	
4	61379-NAF-01	NUT, ADJUST	調整螺帽	1	
5	61389-NAF-00	PIN, FIXTURE	導線固定塊	5	
6	61389-RAM-00	PIN, FIXTURE	導線固定塊	1	
7	61811-CRS-00	CABLE, BRAKE UPPER	剎車鋼索上	1	
8	61812-CRS-00	CABLE, BRAKE LOWER	前剎車鋼索下	2	
9	61861-MUS-00	CABLE, PAN CONNECTOR	剎車線接筒	1	
10	61862-MUS-00	SLIDER, CONNECTOR	剎車線接筒滑塊	1	
11	61863-MUS-00	SLIDER, CONNECTOR	剎車線接筒滑塊	1	
12	90230-12008	COTTER PIN	開尾銷	4	
13	94610-06016-B	PIN, CLEVIS	帶頭銷	4	
14	96414-06012-B	BOLT, FLANGE	凸緣螺栓	1	
15	96414-06016-B	BOLT, FLANGE	凸緣螺栓	1	
16	97501-12087-B	SPRING, COMPRESSION	壓縮彈簧	2	
17	97501-12115-B	SPRING, COMPRESSION	後剎車壓縮彈簧	2	

BAGGAGE COMPARTMENT 置物箱

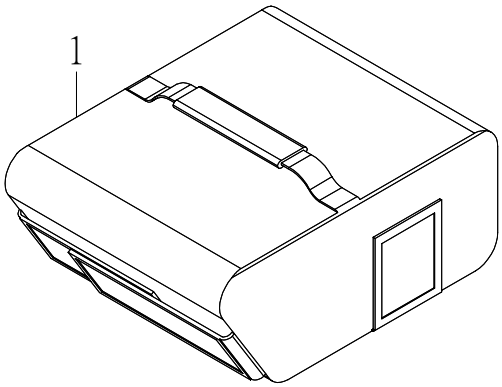

NO. 項目	PARTS NO. 零件號碼	PARTS NAME 零件名稱		Q'TY 用量	NOTE 備註
1	52830-CRS-00	BAGGAGE COMPARTMENT	置物箱	1	

CARRIER, FRONT 前架

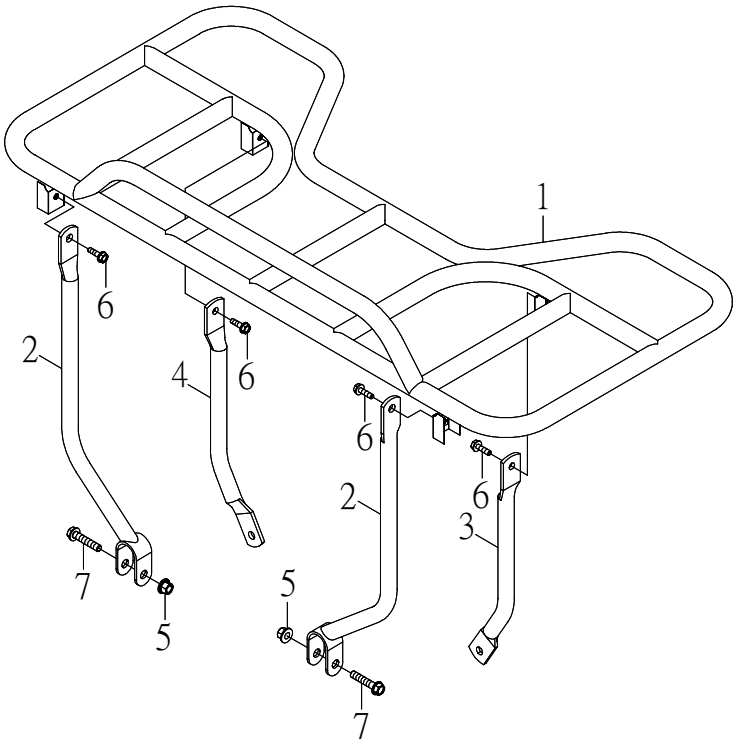

NO. 項目	PARTS NO. 零件號碼	PARTS NAME 零 件 名 稱		Q'TY 用 量	NOTE 備 註
1	41606-CRS-00	CARRIER, FRONT	前架	1	
2	41607-CRS-00	**FIXED ROD**, FRONT	前固定桿	2	
3	41608-CRS-00	**FIXED ROD**, REAR	左後固定桿	1	
4	41609-CRS-00	**FIXED ROD**, REAR	右後固定桿	1	
5	95401-081208-B	NUT, FLANGE	凸緣螺帽	2	
6	96414-06016-B	BOLT, FLANGE	凸緣螺栓	4	
7	96414-08035-B	BOLT, FLANGE	凸緣螺栓	2	

CARRIER, REAR 後架

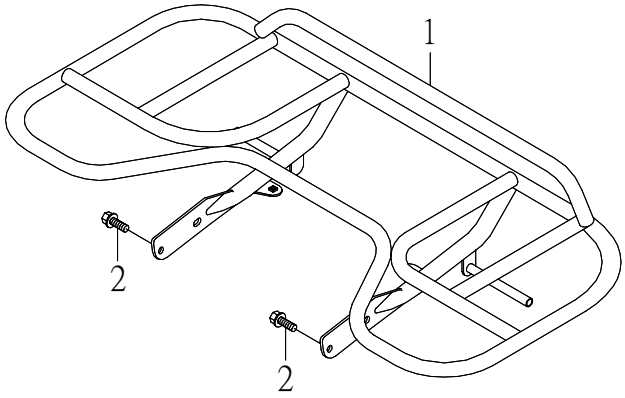

NO. 項目	PARTS NO. 零件號碼	PARTS NAME 零件名稱		Q'TY 用量	NOTE 備註
1	52850-CRS-00	CARRIER, REAR	後架	1	
2	96414-08016-B	BOLT, FLANGE	凸緣螺栓	4	