EXHAUST MUFFLER 排氣管

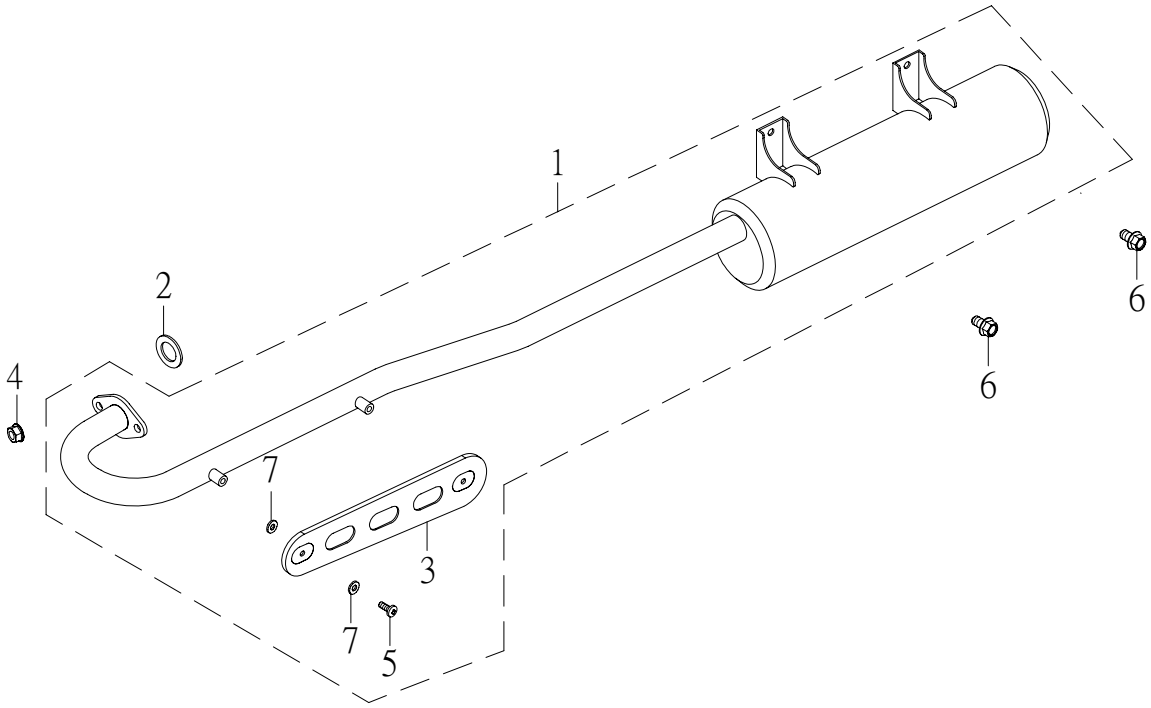

NO. 項目	PARTS NO. 零件號碼	PARTS NAME 零件名稱		Q'TY 用量	NOTE 備註
1	31610-JOE-00	EXHAUST MUFFLER ASS'Y	排氣管總成	1	
2	31613-JOW-00	GASKET, EXHAUST PIPE (29*36*4.8)	排氣管墊片	1	
3	31618-RAM-00	PROTECTOR, EXHAUST	排氣管護罩	1	
4	95401-081208-B	NUT, FLANGE	凸緣螺帽	2	
5	96316-06010-K	SCREW, PAN HEAD	十字孔頭螺絲	2	
6	96414-08016-B	BOLT, FLANGE	凸緣螺栓	2	
7	97210-061215	WASHER, PLATE	石棉墊圈	4	

REAR ARM 擺動臂

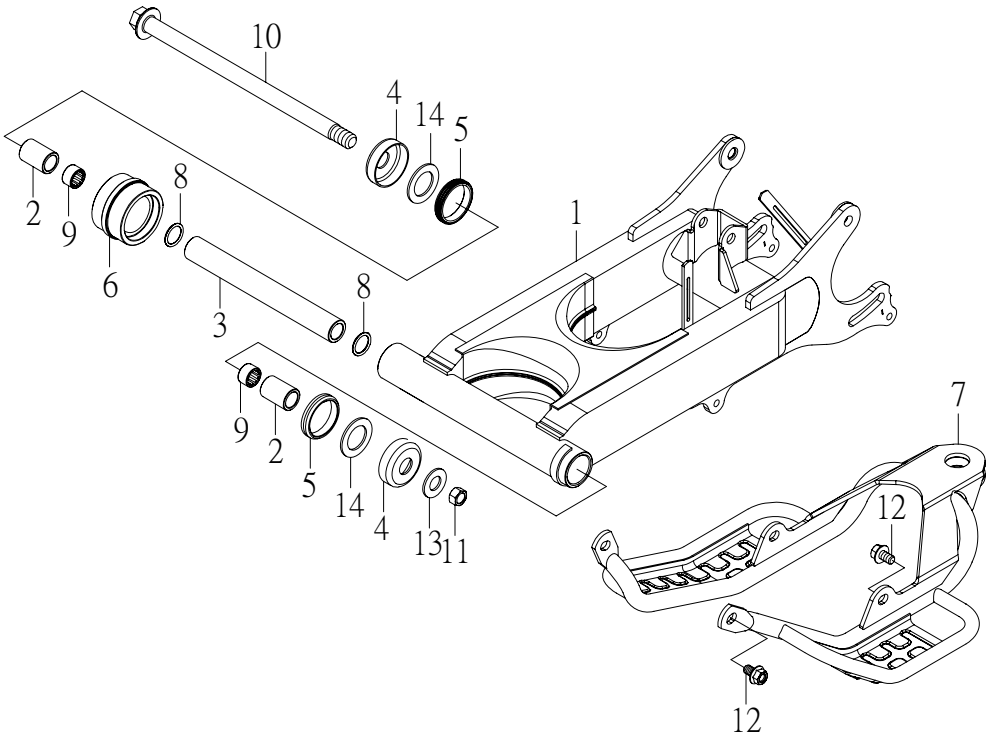

NO. 項目	PARTS NO. 零件號碼	PARTS NAME 零 件 名 稱		Q'TY 用 量	NOTE 備 註
1	32100-JOW-0001	REAR ARM	擺動臂	1	
2	32115-RAM-00	BUSH	擺動臂軸襯	2	
3	32116-JOW-00	SPACER	擺動臂隔筒	1	
4	32118-RAM-00	COVER, THRUST	擺動臂塵封蓋	2	
5	32119-RAM-00	OIL SEAL	擺動臂防塵封	2	
6	32160-JOW-00	SEAL, GUARD	鏈條導環	1	
7	32190-JOW-00	COVER	下護蓋	1	
8	93210-25200	O-RING 2.5*20	護油圈	2	
9	93310-222820	NEEDLE BEARING HK-2220	滾針軸承	2	
10	94610-15280-B	SHAFT, PIVOT	擺動臂軸	1	
11	95301-142212-B	NUT, LOCK 14MM	止鬆螺帽	1	
12	96414-08012-B	BOLT, FLANGE	凸緣螺栓	4	
13	97201-142820-B	WASHER, PLATE 14.2*28.4*2.0	平面墊圈	1	
14	97201-243820	WASHER, PLATE	平面墊圈	2	

REAR SUSPENSION 後懸吊系統

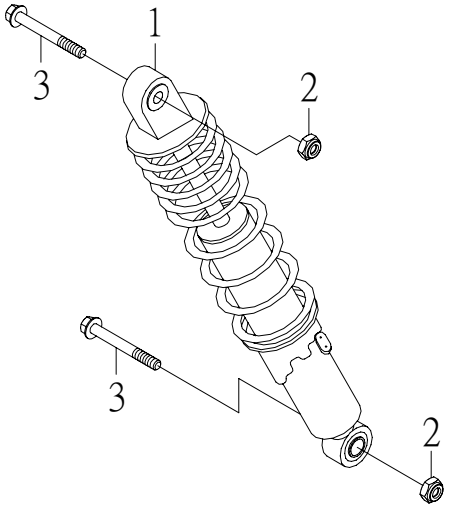

NO. 項目	PARTS NO. 零件號碼	PARTS NAME 零件名稱		Q'TY 用量	NOTE 備註
1	32210-JOW-00	SHOCK ABSORBER ASS'Y, REAR	後緩衝器總成	1	
2	95311-101710-B	NUT, NYLON	尼龍螺帽	2	
3	96414-10055-B	BOLT, FLANGE	凸緣螺栓	2	

FRAME 車架

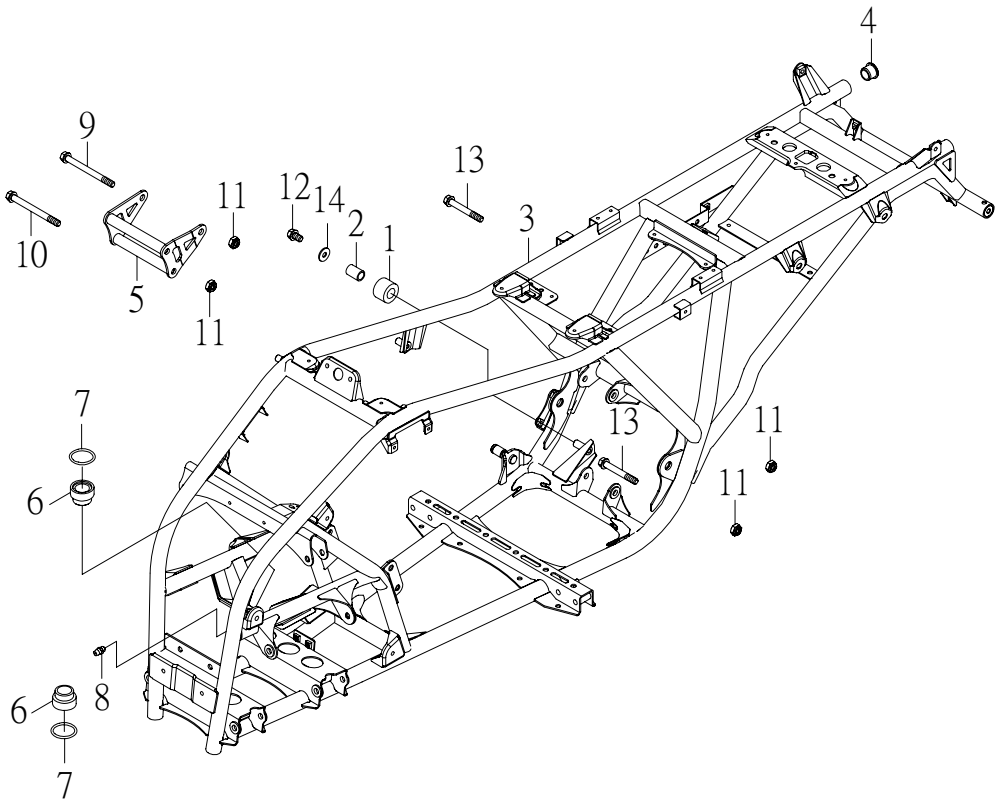

NO. 項目	PARTS NO. 零件號碼	PARTS NAME 零件名稱		Q'TY 用量	NOTE 備註
1	32167-RAM-00	TENSIONER	拉緊環	1	
2	32168-RAM-00	BUSH	拉緊環軸襯	1	
3	41110-JOW-01	FRAME COMP	車架整體	1	
4	41154-RAM-00	PLUG, SPECIAL SHAPE	管塞	2	
5	41181-JOW-00	ENGINE HANGER F	引擎前固定座	1	
6	46412-RAM-00	BUSH, SOLID	轉向桿襯套	2	
7	93210-24148	O-RING 2.4*14.8	護油圈	2	
8	94340-06010-B	NIPPLE, GREASE M6*P1.0	黃油嘴	1	
9	94610-10158-B	BOLT	前輪軸	1	
10	94610-10165-B	BOLT, FLANGE	吊架固定軸	2	
11	95311-101710-B	NUT, NYLON	尼龍螺帽	5	
12	96414-08012-B	BOLT, FLANGE	凸緣螺栓	1	
13	96414-10085-B	BOLT, FLANGE	凸緣螺栓	2	
14	97201-082420-B	WASHER, PLATE 8.7*24*2.0	平面墊圈	1	

CARRIER, FRONT 前架

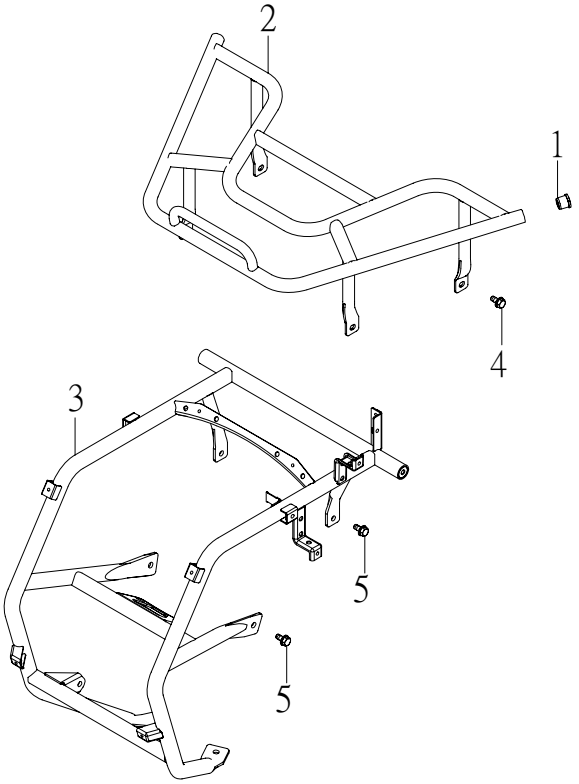

NO. 項目	PARTS NO. 零件號碼	PARTS NAME 零 件 名 稱		Q'TY 用 量	NOTE 備 註
1	41154-JOW-00	PLUG, SPECIAL SHAPE	管塞	2	
2	41606-JOW-00	CARRIER, FRONT	前架	1	
3	41610-JOW-00	CRUTCH, FRONT	前支架	1	
4	96414-08014-B	BOLT, FLANGE	凸緣螺栓	4	
5	96414-08016-B	BOLT, FLANGE	凸緣螺栓	6	

STEERING 轉向裝置

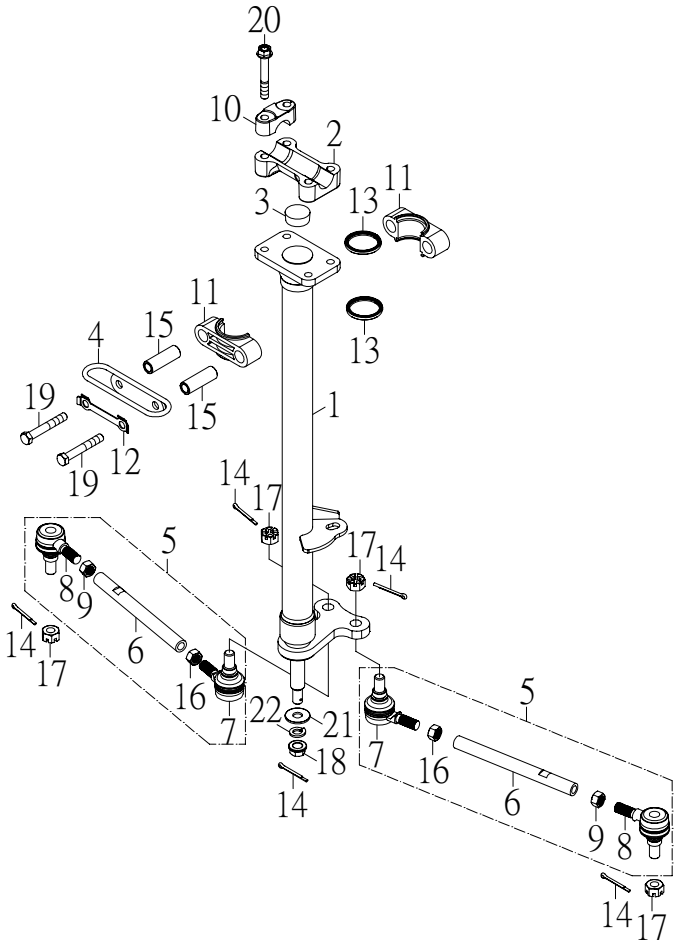

NO. 項目	PARTS NO. 零件號碼	PARTS NAME 零 件 名 稱		Q'TY 用量	NOTE 備 註
1	42101-JOW-00	COLUMN, STEERING	轉向桿	1	
2	42106-SK9-00	BRIDGE, TOP	頂樑	1	
3	42111-RAM-00	PLUG, TAPER	塞子	1	
4	42118-RAM-00	BRACKET, STRG LOWER	導線環	1	
5	42140-JOW-00	ROD, TIE ASS'Y	連桿總成	2	
6	42141-JOW-00	ROD, TIE	連桿	2	
7	42142-RAM-00	JOINT, UNIVERSAL 1	萬向接頭 內	2	
8	42143-RAM-00	JOINT, UNIVERSAL 2	萬向接頭 外	2	
9	42146-RAM-00	NUT	連桿螺帽	2	
10	46125-RAM-00	HOLDER, HANDLE UPPER	把手上固定座	2	
11	46411-RAM-00	BEARING, STEERING	轉向桿固定座	2	
12	46416-RAM-00	WASHER, LOCK	制止片	1	
13	46417-RAM-00	OIL SEAL	轉向桿封圈	2	
14	90240-23020-B	COTTER PIN 2.3*20	開口銷	5	
15	93510-081442-C	COLLAR	轉向桿座隔管	2	
16	95201-101408-C	NUT, HEXAGON	六角螺帽	2	
17	95321-101710-C	NUT, CASTLE	有槽螺帽	4	
18	95401-101409-B	NUT, FLANGE	凸緣螺帽	1	
19	96210-08060-B	BOLT, HEXAGON	六角螺栓	2	
20	96414-08050-B	BOLT, FLANGE	凸緣螺栓	4	
21	97201-102620-B	WASHER, PLATE	平面墊圈	1	
22	97301-101720-B	WASHER, SPRING	彈簧墊圈	1	

FRONT SUSPENSION 前懸吊系統

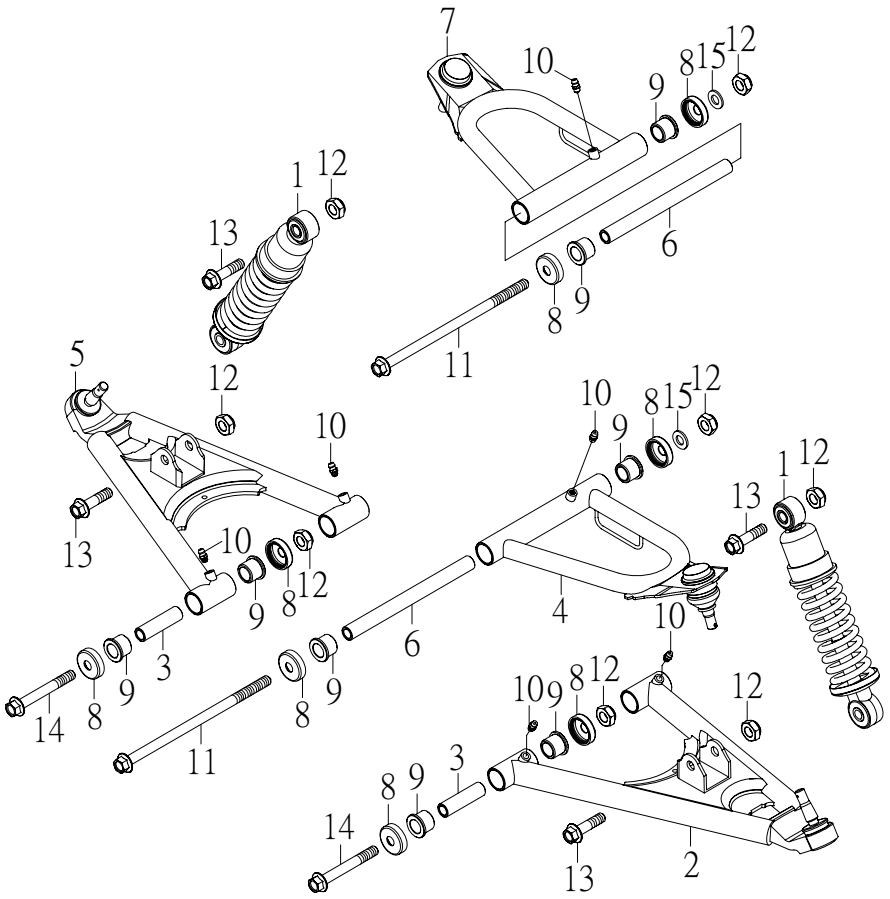

NO. 項目	PARTS NO. 零件號碼	PARTS NAME 零 件 名 稱		Q'TY 用 量	NOTE 備 註
1	42126-JOW-00	SHOCK ABSORBER ASS'Y	前緩衝器總成	2	
2	42161-RAM-0001	FRT.LWR, ARM LEFT	左前下搖臂	1	烤黑漆
3	42163-RAM-00	COLLAR	下搖臂軸襯	4	
4	42166-RAM-0001	FRT.UPPER, ARM LEFT	左前上搖臂	1	烤黑漆
5	42171-RAM-0001	FRT.LWR, ARM RIGHT	右前下搖臂	1	烤黑漆
6	42173-RAM-00	COLLAR	上搖臂軸襯	2	
7	42176-RAM-0001	FRT.UPPER, ARM RIGHT	右前上搖臂	1	烤黑漆
8	42183-RAM-00	COVER, THRUST	塵封蓋	12	
9	93330-152118	BUSH, SOLID	羅龍滑動軸承	12	
10	94340-06010-B	NIPPLE, GREASE M6*P1.0	黃油嘴	6	
11	94610-10208-B	SHAFT, PIVOT	上搖臂固定軸	2	
12	95311-101710-B	NUT, NYLON	尼龍螺帽	10	
13	96414-10055-B	BOLT, FLANGE	凸緣螺栓	4	
14	96414-10080-B	BOLT, FLANGE	凸緣螺栓	4	
15	97201-102020-B	WASHER, PLATE 10.5*20*2	平面墊圈	2	

FRONT WHEEL 前輪

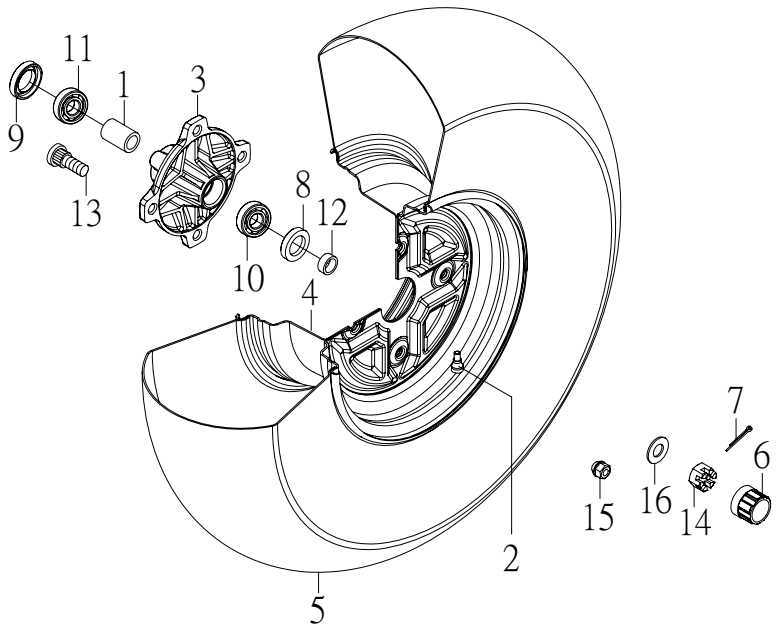

NO. 項目	PARTS NO. 零件號碼	PARTS NAME 零 件 名 稱		Q'TY 用 量	NOTE 備 註
1	42515-RAM-00	SPACER, BEARING	前輪轂隔管	2	
2	42570-RAM-00	VALVE, RIM	氣門嘴	2	
	42570-CBW-00	VALVE, RIM	氣門嘴	2	alloy
3	42581-JOW-00	HUB, FRONT	前輪轂	2	
4	42582-JOW-00	WHEEL, FRONT AT12*6AT	前輪圈	2	
	42582-JOW-01	WHEEL, FRONT AT12*6AT	前輪圈	2	alloy
5	42590-JOW-00	TIRE, FRONT 25*8-12 DI-2010 38F	前輪胎	2	
	42590-JOW-01	TIRE, FRONT AT25*8-12 K572 38N	前輪胎	2	
6	42595-SK9-00	CAP, WHEEL	輪圈飾蓋	2	
7	90240-29025-B	COTTER PIN 2.9*25	開口銷	2	
8	93110-22357	OIL SEAL TC 22*35*7	油封	2	
9	93110-26427	OIL SEAL TC26*42*7/10	油封	2	
10	93320-153511S	BALL BEARING 6202 CS05/2A	滾珠軸承	2	
11	93320-204212M	BALL BEARING 6004CM/2A	滾珠軸承	2	
12	93510-152209-C	COLLAR	前輪轂側隔管	2	
13	94710-10037-C	BOLT, RIBBED NECK	輪圈固定螺栓	8	
14	95321-142215-C	NUT, CASTLE	有槽螺帽	2	
15	95801-101718-C	LOCK NUT, FLANGE	鎖位凸緣螺帽	8	
16	97201-142820-C	WASHER, PLATE 14.2*28.4*2	平面墊圈	2	

HUB, REAR 後輪轂

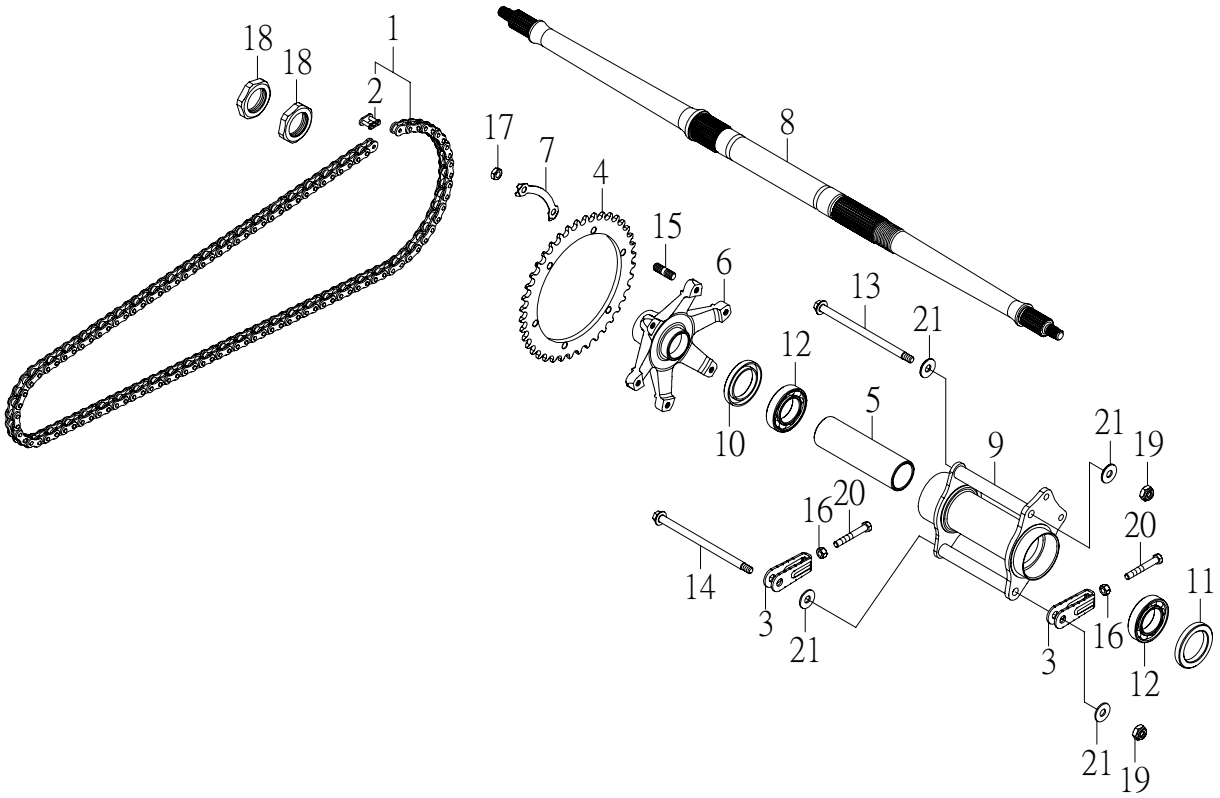

NO. 項目	PARTS NO. 零件號碼	PARTS NAME 零件名稱		Q'TY 用量	NOTE 備註
1	25743-JOW-00	CHAIN 520RO-92L	鏈條	1	
2	25742-RAM-00	JOINT, CHAIN	鏈條接頭	1	
3	32120-RAM-00	ADJUSTER, CHAIN	鏈條調整器	2	
4	42812-RAM-00	SPROCKET, DRIVEN 520-40T	傳動鏈輪	1	
	42812-JOW-00	SPROCKET, DRIVEN 520-41T	傳動鏈輪	1	
5	42815-RAM-00	SPACER, BEARING	後輪隔管	1	
6	42821-RAM-00	DRIVE SPROCKET BASE	傳動鏈輪座	1	
7	42823-RAM-00	WASHER, LOCK	傳動鏈輪固定片	3	
8	42835-JOW-00	AXLE, WHEEL	後輪軸	1	
9	42881-CFS-00	HUB, REAR	後輪轂	1	烤黑漆
10	93110-42628	OIL SEAL 42*62*8	油封	1	
11	93110-44628	OIL SEAL 44*62*8	油封	1	
12	93320-356214	BALL BEARING 6007/2A	滾珠軸承	2	
13	94610-10174-B	BOLT	後輪轂固定軸	1	
14	94610-10178-B	BOLT	後輪轂固定軸	1	
15	94717-08030-C	BOLT, STUD	雙頭螺栓	6	
16	95201-081207-B	NUT, HEXAGON	六角螺帽	2	
17	95201-081406-B	NUT, HEXAGON	六角螺帽	6	
18	95201-335014-C	NUT, HEXAGON	六角螺帽	2	
19	95311-101710-B	NUT, NYLON	尼龍螺帽	2	
20	96210-08055-B	BOLT, HEXAGON	六角螺栓	2	
21	97201-102620-B	WASHER, PLATE 10.3*26*2.0	平面墊圈	4	

REAR WHEEL 後輪

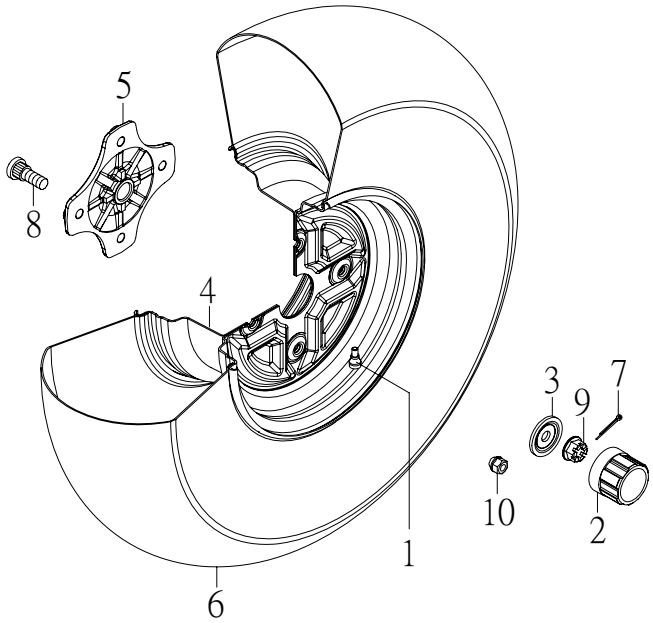

NO. 項目	PARTS NO. 零件號碼	PARTS NAME 零件名稱		Q'TY 用量	NOTE 備註
1	42570-RAM-00	VALVE, RIM	氣門嘴	2	
	42570-CBW-00	VALVE, RIM	氣門嘴	2	alloy
2	42595-SK9-00	CAP, WHEEL	輪圈飾蓋	2	
3	42596-JOW-00	HOLDER, WHEEL CAP	輪圈飾蓋固定板	2	
4	42882-JOW-00	WHEEL, REAR 12*8.0AT	後輪圈	2	
	42882-JOW-01	WHEEL, REAR 12*8.0AT	後輪圈	2	alloy
5	42885-JOW-00	COLLAR, WHEEL	後輪固定座	2	
6	42890-JOW-00	TIRE, REAR 25*10-12 DI-2010 45F	後輪胎	2	
	42890-JOW-01	TIRE, REAR AT25*10-12 K572 45N	後輪胎	2	
7	90240-29025-B	COTTER PIN 2.9*25	開口銷	2	
8	94710-10037-C	BOLT, RIBBED NECK	輪圈固定螺栓	8	
9	95326-142114-C	NUT, CASTLE FLANGE	有槽凸緣螺帽	2	
10	95801-101718-C	LOCK NUT, FLANGE	鎖位凸緣螺帽	8	

FUEL TANK 油箱

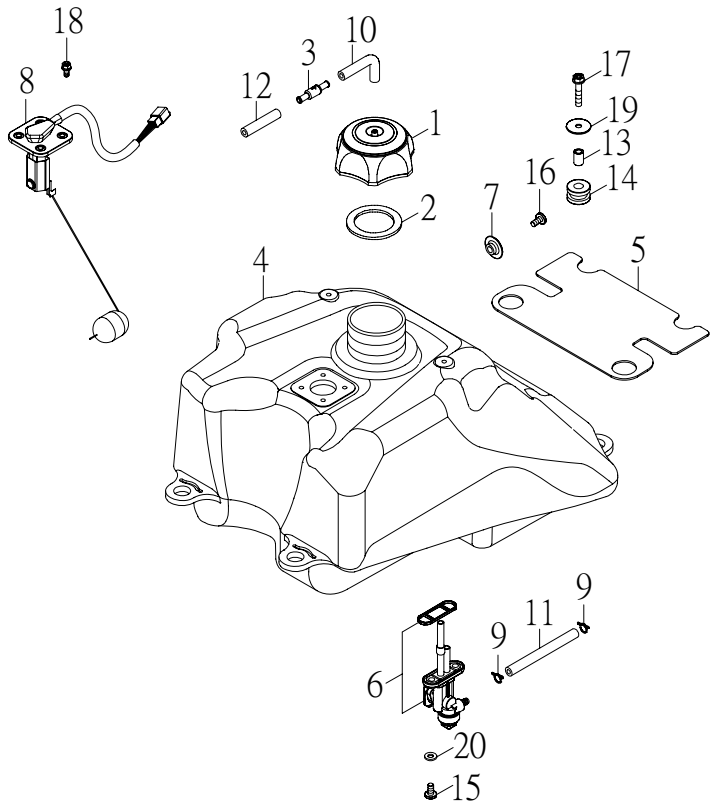

NO. 項目	PARTS NO. 零件號碼	PARTS NAME 零 件 名 稱		Q'TY 用 量	NOTE 備 註
1	43102-RAM-00	CAP ASS'Y	汽油箱蓋總成	1	
2	43103-RAM-00	CAP WASHER	油箱蓋墊圈	1	
3	43108-SK5-00	CHECK, VALVE	汽油逆止閥	1	
4	43110-JOW-00	FUEL TANK	汽油箱	1	
5	43154-JOW-00	GUARD	保護板	1	
6	43500-RAM-01	FUEL COCK ASS'Y	油杯	1	
7	52726-JOW-00	BUTTON	座墊鈕扣	1	
8	62770-JOW-00	SENDER UNIT ASSEMBLY	汽油油面感應器	1	
9	90210-12010	CLIP	管夾	2	
10	90310-50050	HOSE 5*8*50	通氣管	1	
11	90310-50200	HOSE, FUEL 5*10*200	汽油管	1	
12	90310-50390	HOSE 5*8*390	通氣管	1	
13	93510-061015-B	COLLAR F	油箱隔管 前	4	
14	93580-102416	GROMMET R	油箱套環 後	4	
15	96318-06012-G	SCREW, PAN HEAD	十字孔頭螺絲	2	
16	96318-06020-G	SCREW, PAN HEAD	十字孔頭螺絲	1	
17	96414-06025-B	BOLT, FLANGE	凸緣螺栓	4	
18	96612-05012-C	BOLT, HEXAGON WITH WASHER	六角十字穴螺栓附墊圈	4	
19	97201-062220-B	WASHER, PLATE	平面墊圈	4	
20	97210-061315	WASHER, PLATE	石棉墊圈	2	

REAR BRAKE 後煞車系統

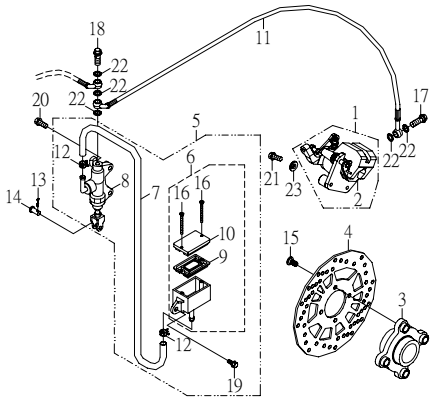

NO. 項目	PARTS NO. 零件號碼	PARTS NAME 零 件 名 稱		Q'TY 用 量	NOTE 備 註
1	45801-CFS-01	CALIPER ASS'Y	卡鉗總成	1	
2	45815-RAM-01	PAD, CALIPER	剎車片組	1	
3	45830-RAM-00	BRACKET, DISC	剎車圓盤座	1	
4	45831-RAM-00	DISC, BRAKE	剎車圓盤	1	
5	45870-RAM-01	MASTER CYLINDER SUB ASS'Y	主缸總成	1	
6	45871-RAM-00	RESERVOIR	油槽總成	1	
7	45874-RAM-00	HOSE 8*13*400	油管	1	
8	45877-RAM-01	CYLINDER KIT, MASTER	推進器組	1	
9	45878-NAF-00	DIAPHRAGM, RESERVOIR	油槽隔片	1	
10	45879-NAF-00	CAP, RESERVOIR	油槽蓋	1	
11	61320-JOW-00	HOSE, BRAKE	剎車油管	1	
12	90220-80013	CLAMP	管夾	2	
13	90230-12008	COTTER PIN	開尾銷	1	
14	94610-06016-B	PIN, CLEVIS	帶頭銷	1	
15	94706-08017-B	BOLT, BUTTON	剎車盤固定螺栓	4	
16	94712-04040-K	SCREW, FLAT HEAD	十字孔埋頭螺絲	2	
17	94716-10022-G	BOLT, UNION	接合螺栓	1	
18	94716-10033-G	BOLT, UNION	接合螺栓	1	
19	96414-06016-B	BOLT, FLANGE	凸緣螺栓	1	
20	96414-06022-B	BOLT, FLANGE	凸緣螺栓	2	
21	96414-08045-B	BOLT, FLANGE	凸緣螺栓	2	
22	97230-101512	WASHER, COPPER 10.3*15*1.2	銅墊圈	5	

REAR BRAKE 後煞車系統

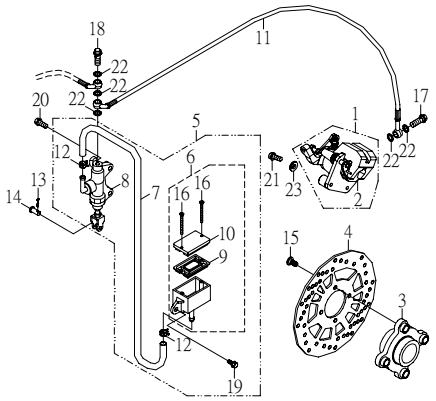

NO. 項目	PARTS NO. 零件號碼	PARTS NAME 零 件 名 稱		Q'TY 用 量	NOTE 備 註
23	97301-081520-B	WASHER, SPRING	彈簧墊圈	2	

KNUCKLE, STEERING 轉向關節座

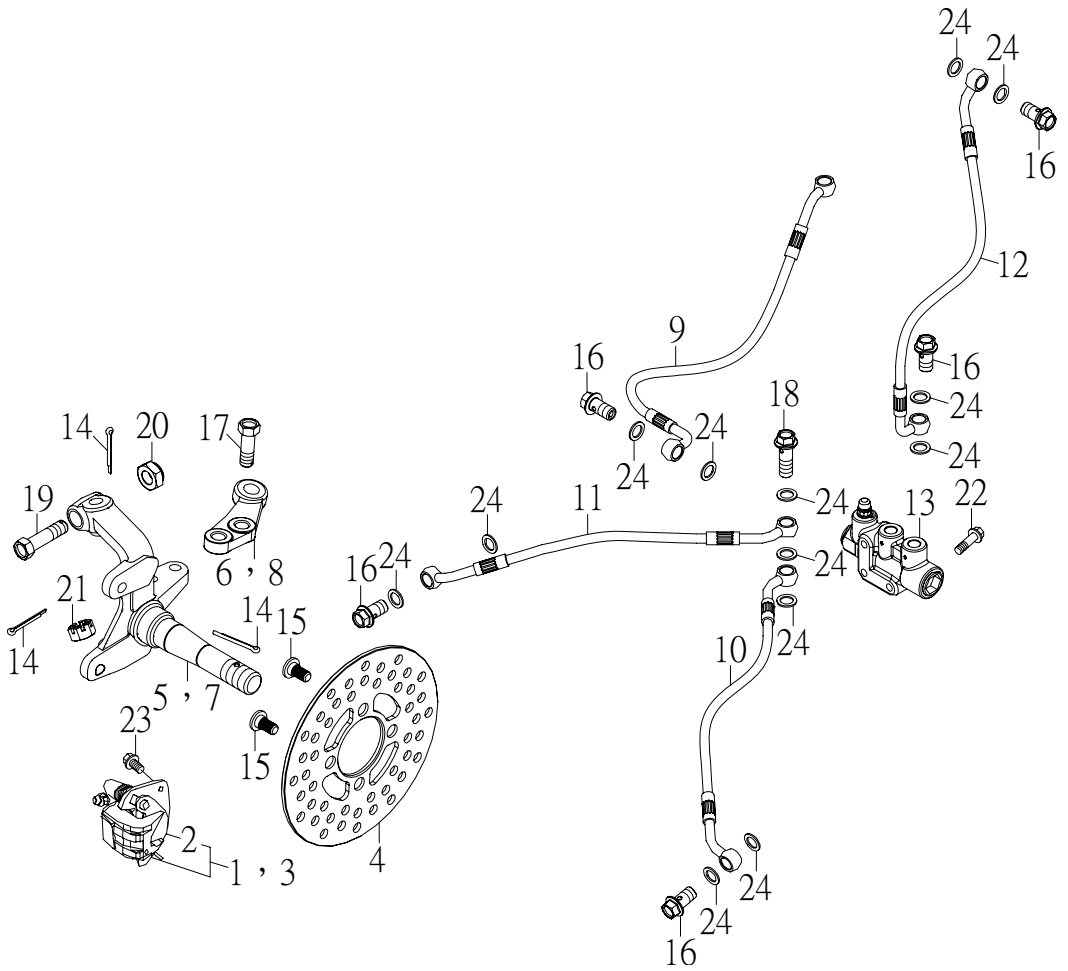

NO. 項目	PARTS NO. 零件號碼	PARTS NAME 零 件 名 稱		Q'TY 用 量	NOTE 備 註
1	45811-RAM-02	CALIPER ASS'Y, L FRONT	左前卡鉗總成	1	
2	45815-RAM-01	PAD, CALIPER	剎車片組	2	
3	45821-RAM-02	CALIPER ASS'Y, R FRONT	右前卡鉗總成	1	
4	45831-RAM-01	DISK, BRAKE	剎車圓盤	2	
5	45861-RAM-01	KNUCKLE, STEERING L	左前轉向關節座	1	
6	45862-RAM-00	JOINT, ROD L	左前連結片	1	
7	45866-RAM-01	KNUCKLE, STEERING R	右前轉向關節座	1	
8	45867-RAM-00	JOINT, ROD R	右前連結片	1	
9	61811-JOW-01	HOSE, BRAKE	腳剎車油管	1	
10	61812-JOW-01L	HOSE, FRONT BRAKE L	左前剎車油管	1	
11	61812-JOW-01R	HOSE, FRONT BRAKE R	右前剎車油管	1	
12	61820-JOW-01	HOSE, HANDBRAKE	手剎車油管	1	
13	61860-JOW-01	BRAKE SHUNT ASS'Y	分流閥組	1	
14	90240-23020-B	COTTER PIN 2.3*20	開口銷	8	
15	94706-08017-B	BOLT, BUTTON	剎車盤固定螺栓	8	
16	94716-10022-G	BOLT, UNION	接合螺栓	5	
17	94716-10030-C	BOLT, KEYHOLE	栓孔螺栓	4	
18	94716-10033-G	BOLT, UNION	接合螺栓	1	
19	94716-10040-C	BOLT, KEYHOLE	栓孔螺栓	2	
20	95311-101710-C	NUT, NYLON	尼龍螺帽	2	
21	95321-101710-C	NUT, CASTLE	有槽螺帽	2	
22	96414-06035-B	BOLT, FLANGE	凸緣螺栓	2	

KNUCKLE, STEERING 轉向關節座

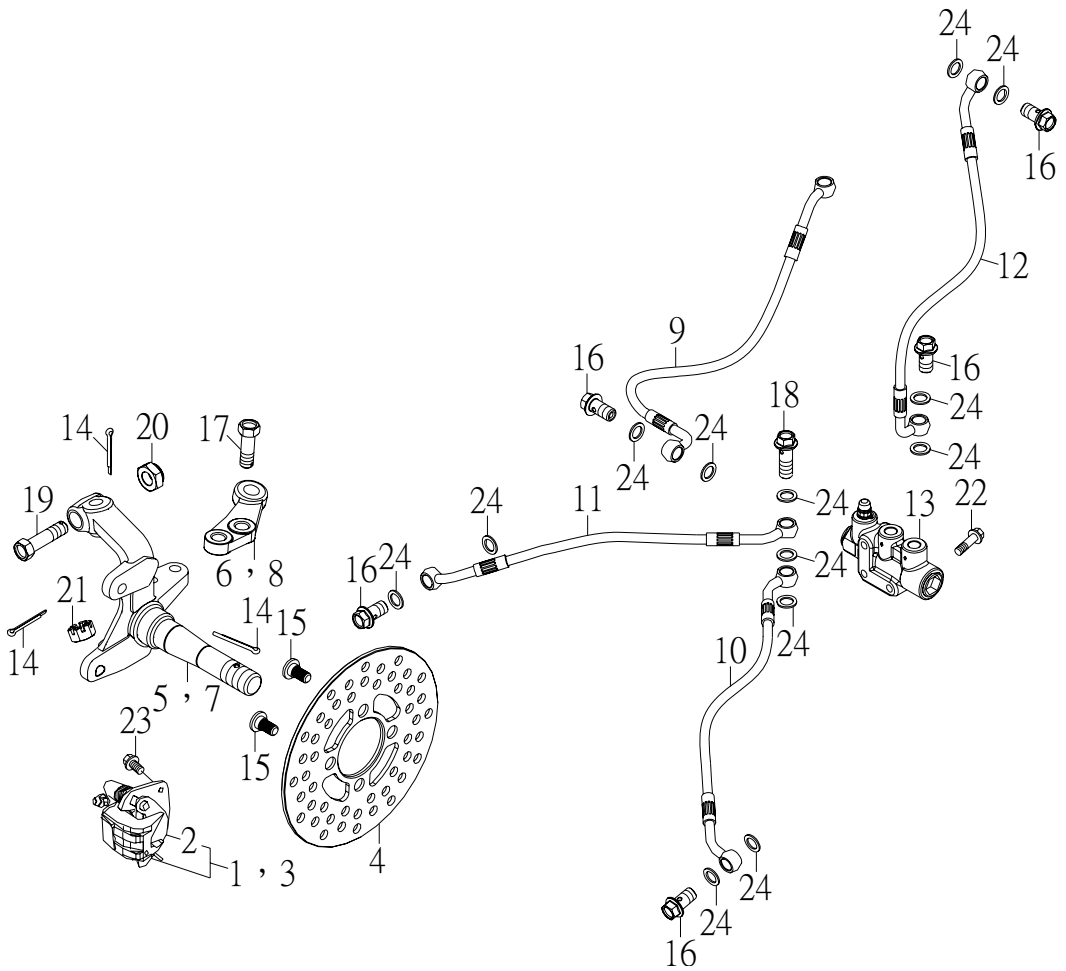

NO. 項目	PARTS NO. 零件號碼	PARTS NAME 零 件 名 稱		Q'TY 用 量	NOTE 備 註
23	96414-08016-B	BOLT, FLANGE	凸緣螺栓	4	
24	97230-101512	WASHER, COPPER	銅墊圈	13	

STEERING HANDLE CABLE 轉向把手，鋼索

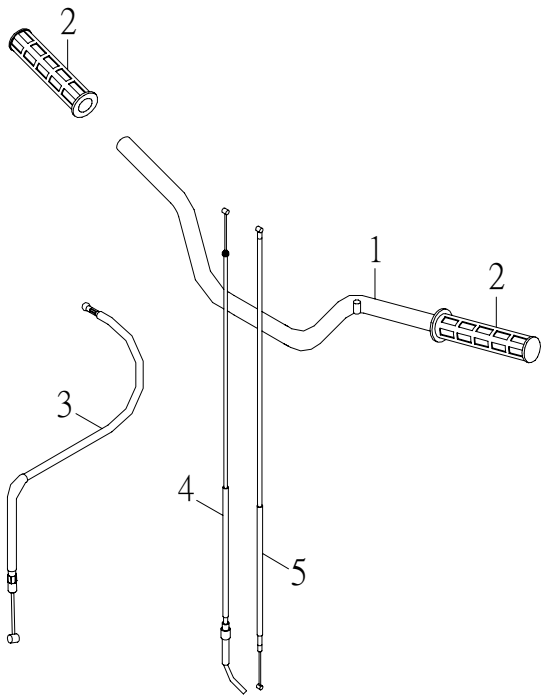

NO. 項目	PARTS NO. 零件號碼	PARTS NAME 零件名稱		Q'TY 用量	NOTE 備註
1	46110-JOW-01	HANDLEBAR	把手整體	1	
2	46240-RAM-00	GRIP	握把	2	
3	61340-JOW-01	CABLE, HANDBRAKE	手剎車鋼索	1	
4	61620-JOE-01	CABLE, THROTTLE	節流鋼索	1	
5	61720-JOW-00	CABLE, CHOKE	阻風導線	1	

FRONT FENDER 前土除

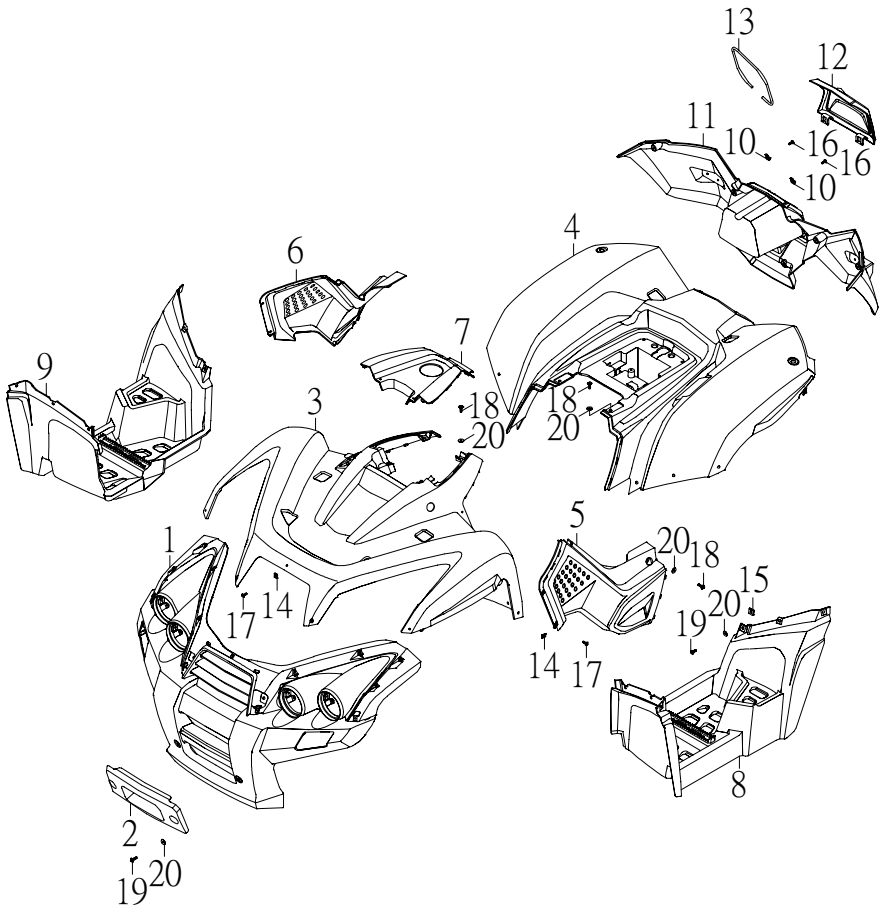

NO. 項目	PARTS NO. 零件號碼	PARTS NAME 零件名稱		Q'TY 用量	NOTE 備註
1	51121-JOW-01	SHIELD COVER, FRONT	前保桿飾蓋	1	
2	51122-JOW-00	COVER, WINCH	絞盤飾蓋	1	
3	51161-JOW-00	COVER, FRONT	前蓋	1	
4	51171-JOW-00	COVER, SIDE	後蓋	1	
5	51172-JOW-00	SIDE COVER L	左側蓋	1	
6	51173-JOW-00	SIDE COVER R	右側蓋	1	
7	51532-JOW-00	COVER, TOP	油箱上蓋	1	
8	53235-JOW-00	MUDGUARD L	左腳踏板	1	
9	53245-JOW-00	MUDGUARD R	右腳踏板	1	
10	53396-NAF-00	HINGE	鉸鏈	2	
11	57820-JOW-00	BAGGAGE COMPARTMENT	後置物箱	1	
12	57830-JOW-00	COVER, BAGGAGE COMPARTMENT	後置物箱蓋	1	
13	57842-JOW-00	SEAL, BAGGAGE COMPARTMENT	後置物箱封圈	1	
14	95101-05012	NUT, SPRING	U型板螺帽	21	
15	95101-061820-C	NUT, SPRING	U型板螺帽	12	
16	96110-41218-K	SCREW, TAPPING	自攻螺絲	2	
17	96112-51216-K	SCREW, TAPPING	自攻螺絲	21	
18	96318-06012-G	SCREW, PAN HEAD	十字孔頭螺絲	20	
19	96318-06015-G	SCREW, PAN HEAD	十字孔頭螺絲	14	
20	97321-061825-G	WASHER, FLANGE	凸緣墊圈	34	

SEAT 座墊

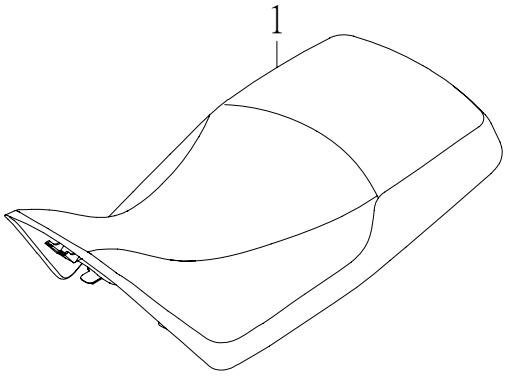

NO. 項目	PARTS NO. 零件號碼	PARTS NAME 零 件 名 稱		Q'TY 用 量	NOTE 備 註
1	52730-JOW-00	SINGLE SEAT ASS'Y	單人座墊總成	1	

CARRIER, FRONT 前架

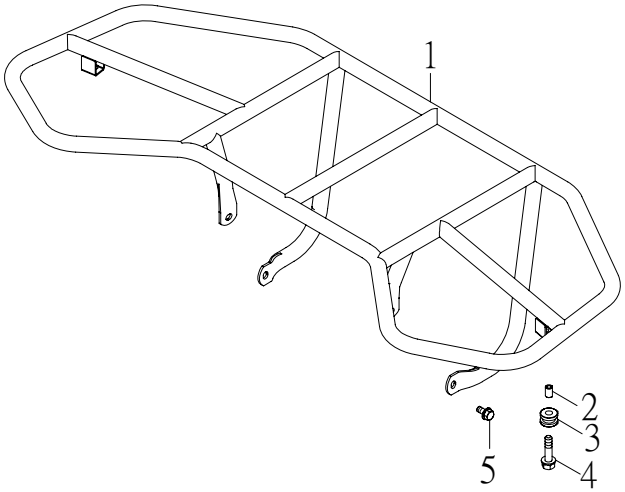

NO. 項目	PARTS NO. 零件號碼	PARTS NAME 零件名稱		Q'TY 用量	NOTE 備註
1	52850-JOW-00	CARRIER, REAR	後架	1	
2	93510-061010	COLLAR	牌照板軸環	2	
3	93580-102212	GROMMET	牌照板套環	2	
4	96214-06025-B	BOLT, HEXAGON WITH WASHER	六角螺栓附墊圈	2	
5	96414-08014-B	BOLT, FLANGE	凸緣螺栓	4	

STICK SHIFT 排檔裝置

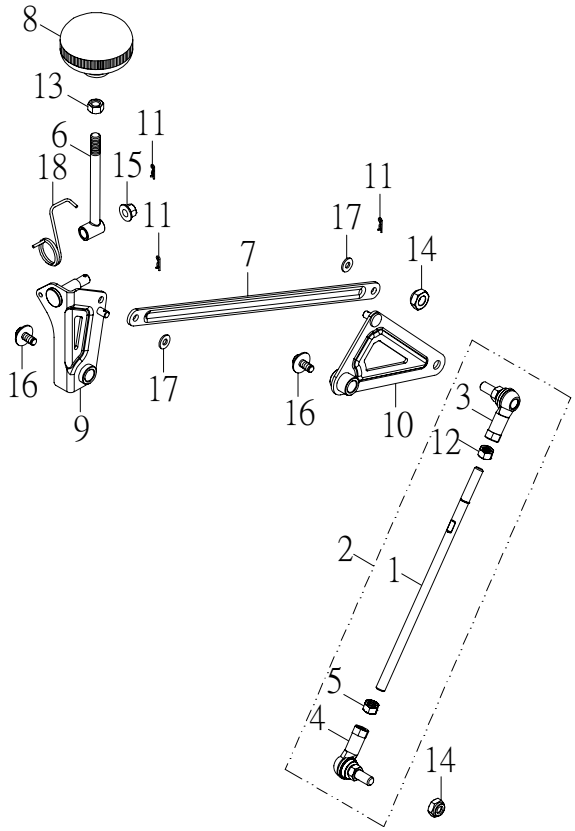

NO. 項目	PARTS NO. 零件號碼	PARTS NAME 零 件 名 稱		Q'TY 用 量	NOTE 備 註
1	53203-JOW-00	GEAR SHIFT LEVER LOWER	變速桿下	1	
2	53203-JOW-00A	GEAR SHIFT LEVER LOWER	變速桿下總成	1	
3	53207-JOW-00	JOINT L, GEAR SHIFT LEVER	變速桿接頭左	1	
4	53208-JOW-00	JOINT R, GEAR SHIFT LEVER	變速桿接頭右	1	
5	53209-JOW-00	NUT	變速桿螺帽	1	
6	53211-JOW-00	ROD SHIFT	排檔桿	1	
7	53213-JOW-00	GEAR SHIFT LEVER UPPER	變速桿上	1	
8	53214-GLO-00	HEAD SHIFT	排檔頭	1	
9	53215-JOW-00	ARM SHIFT	排檔臂	1	
10	53217-JOW-00	GEAR SHIFT LEVER	變速桿搖臂	1	
11	90230-12008	COTTER PIN	開尾銷	3	
12	95201-081207-B	NUT, HEXAGON	六角螺帽	1	
13	95201-101408-B	NUT, HEXAGON	六角螺帽	1	
14	95311-081308-B	NUT, NYLON	尼龍螺帽	2	
15	95401-081208-B	NUT, FLANGE	凸緣螺帽	1	
16	96218-06012-B	BOLT, HEXAGON WITH WASHER	六角螺栓附墊圈	2	
17	97201-061415-B	WASHER, PLATE	平面墊圈	2	
18	97508-221880-B	SPRING, TORSION	扭轉彈簧	1	

STAND FOOTREST 腳踏桿

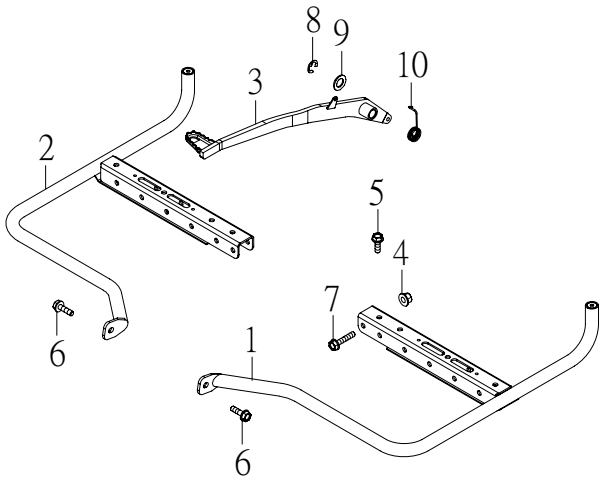

NO. 項目	PARTS NO. 零件號碼	PARTS NAME 零件名稱		Q'TY 用量	NOTE 備註
1	53231-JOW-00	FOOTREST L	左腳踏桿	1	
2	53241-JOW-00	FOOTREST R	右腳踏桿	1	
3	53261-JOW-00	PEDAL, BRAKE	後剎車踏板	1	
4	95401-081208-B	NUT, FLANGE	凸緣螺帽	4	
5	96414-08016-B	BOLT, FLANGE	凸緣螺栓	2	
6	96414-08050-B	BOLT, FLANGE	凸緣螺栓	4	
7	97011-12010-B	CIRCLIP 12*1.0	E形扣環	1	
8	97201-152620-B	WASHER, PLANE 15.2*25.6*2.0	平面墊圈	1	
9	97508-3226115-B	SPRING, TORSION	剎車踏板扭轉彈簧	1	

HEAD LIGHT 前燈

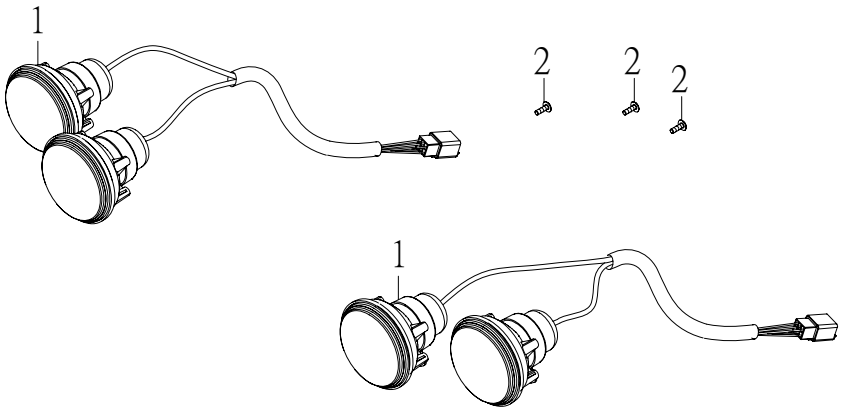

NO. 項目	PARTS NO. 零件號碼	PARTS NAME 零件名稱		Q'TY 用量	NOTE 備註
1	55300-MLS-00B	HEAD LIGHT ASS'Y	前燈總成	2	
2	96112-41218-K	SCREW, TAPPING	自攻螺絲	16	

FLASHER 方向燈

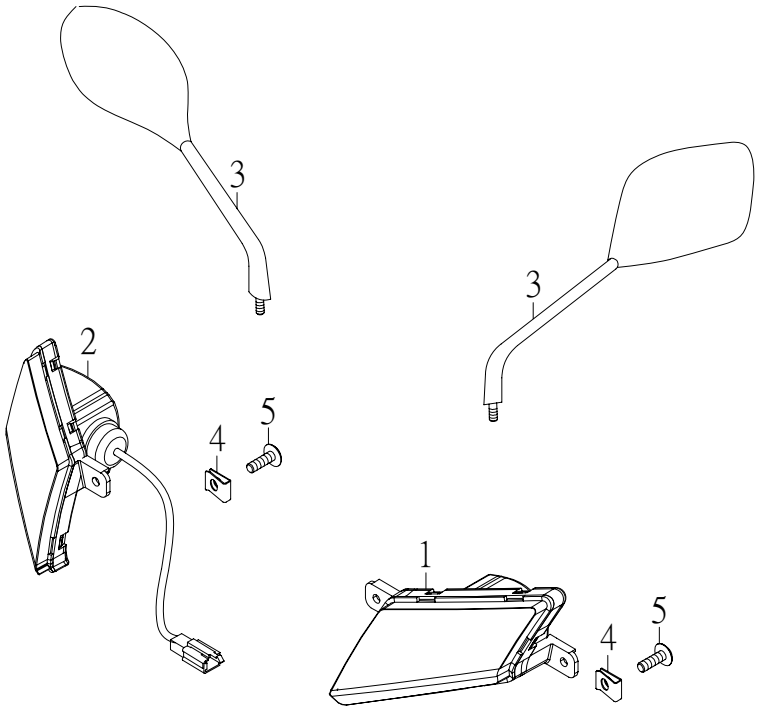

NO. 項目	PARTS NO. 零件號碼	PARTS NAME 零件名稱		Q'TY 用量	NOTE 備註
1	55350-JOW-00	WINKER ASS'Y, L FRONT	前方向燈組左	1	
2	55360-JOW-00	WINKER ASS'Y, R FRONT	前方向燈組右	1	
3	56270-ROA-00	MIRROR ASS'Y, BACK	後照鏡組	1	
4	95101-05012	NUT, SPRING	U型板螺帽	4	
5	96112-51216-K	SCREW, TAPPING	自攻螺絲	4	

SPEEDOMETER 速度表

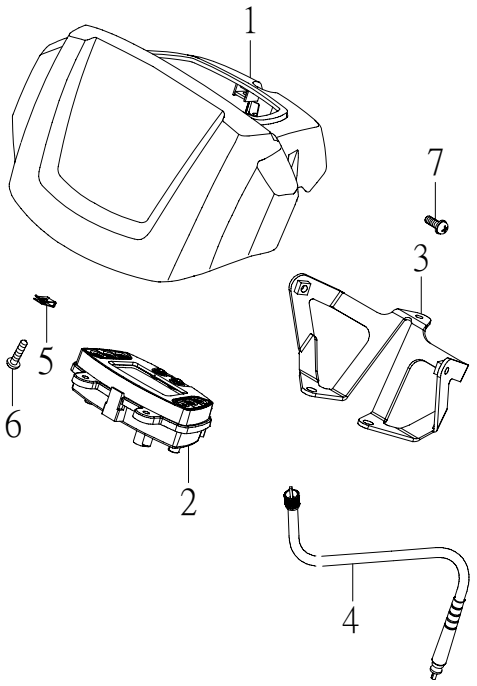

NO. 項目	PARTS NO. 零件號碼	PARTS NAME 零件名稱		Q'TY 用量	NOTE 備註
1	55213-JOW-00	PROTECTOR, HANDLEBAR	把手上蓋	1	
2	55510-JOW-00	SPEEDOMETER ASS'Y	速度表總成	1	
3	55516-JOW-00	HOLDER, SPEEDOMETER	速度表固定板	1	
4	61520-JOW-00	CABLE, SPEEDOMETER ASS'Y	速度表鋼索總成	1	
5	95101-05012	NUT, SPRING	U型板螺帽	3	
6	96112-51216-K	SCREW, TAPPING	自攻螺絲	3	
7	96312-06016-K	SCREW, PAN HEAD WITH WASHER	十字孔頭螺絲附墊圈	3	

INDICATOR LIGHT 指示燈

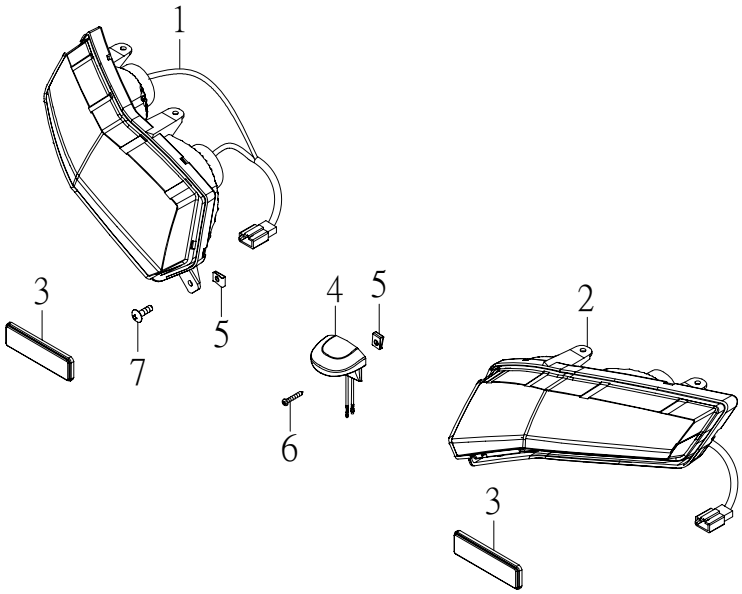

NO. 項目	PARTS NO. 零件號碼	PARTS NAME 零件名稱		Q'TY 用量	NOTE 備註
1	55700-JOW-00L	INDICATOR LIGHT L	左指示燈組	1	
2	55700-JOW-00R	INDICATOR LIGHT R	右指示燈組	1	
3	55722-JOW-00	REFLECTOR	反射片	2	
4	55740-MLS-00	LICENSE LIGHT	牌照燈組	1	
5	95101-05012	NUT, SPRING	U型板螺帽	11	
6	96110-51616-K	SCREW, TAPPING	自攻螺絲	1	
7	96112-51216-K	SCREW, TAPPING	自攻螺絲	10	

WARNING 警告標示

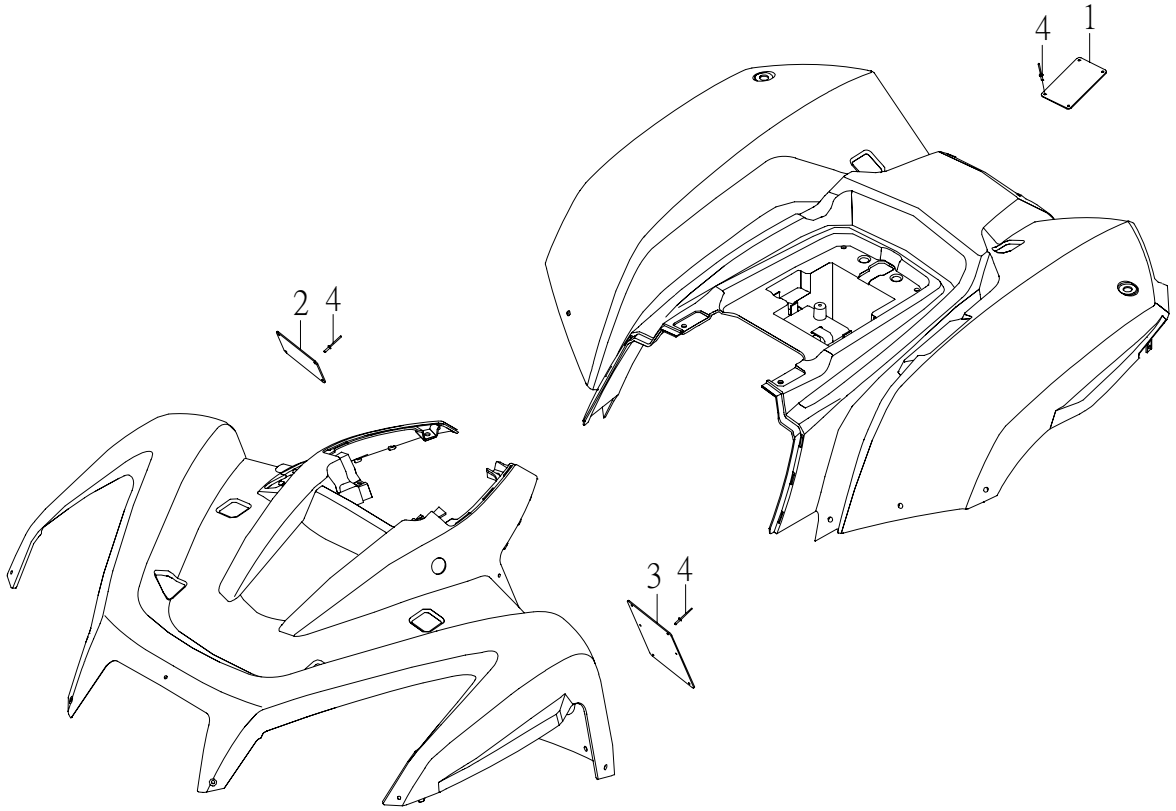

NO. 項目	PARTS NO. 零件號碼	PARTS NAME 零 件 名 稱		Q'TY 用 量	NOTE 備 註
1	56576-RAM-00	LABEL WARNING 3 (TIRE)	胎壓規範	1	
2	56578-RAM-00	LABEL WARNING 2 (AGE)	年齡規範	1	
3	56781-RAM-01	LABEL WARNING 1 (OPERATION)	騎乘規範	1	
4	94320-32096	RIVET 3.2*9.6	拉釘	14	

TRAILER 拖車裝置 (Accessroy)

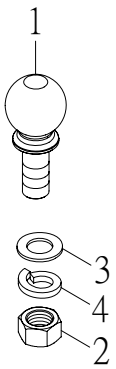

NO. 項目	PARTS NO. 零件號碼	PARTS NAME 零件名稱		Q'TY 用量	NOTE 備註
1	56221-JOW-00	BRACKET CENTER	托架軸心	1	
2	95201-223218-R	NUT, HEXAGON	六角螺帽	1	
3	97201-223926-B	WASHER, PLATE	平面墊圈	1	
4	97301-223656-B	WASHER, SPRING	彈簧墊圈	1	

HANDLE SWITCH, LEVER 把手開關、拉桿

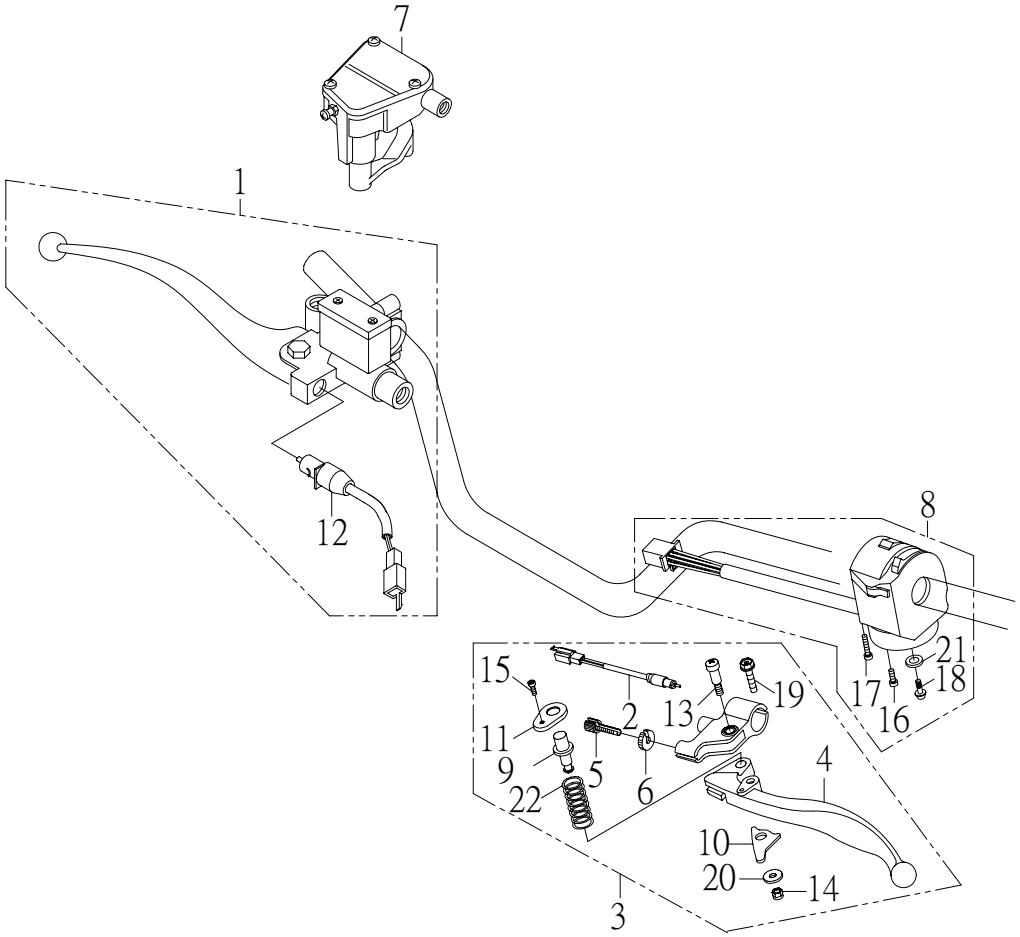

NO. 項目	PARTS NO. 零件號碼	PARTS NAME 零件名稱		Q'TY 用量	NOTE 備註
1	45870-JOW-00	MASTER CYLINDER SUB ASS'Y	主缸總成	1	
2	45890-SK9-00	FRONT STOP SWITCH	前剎車燈開關	1	
3	62910-SK9-02	LEVER ASS'Y, HANDLE	左拉桿組	1	
4	62912-SK9-02	LEVER, L	左拉桿	1	
5	62916-RAM-00	BOLT, WIRE ADJUSTING	離合器線調整螺栓	1	
6	62917-RAM-00	NUT, WIRE ADJUSTING	離合器線調整螺帽	1	
7	62920-JOW-00	THROTTLE ASS'Y	節流座總成	1	
8	62930-RAM-02	HANDLE SWITCH ASS'Y L	左把手開關總成	1	
9	62971-RAM-00	PIN, LOCK	拉桿鎖位銷	1	
10	62973-RAM-00	LOCK, LEVER	拉桿鎖位板	1	
11	62976-RAM-00	COVER	拉桿鎖位蓋	1	
12	62980-JOW-00	FRONT STOP SWITCH	前剎燈開關	1	
13	94710-06031-G	BOLT, LEVER	拉桿螺栓	1	
14	95311-061006-K	NUT, NYLON	尼龍螺帽	1	
15	96310-03008-B	SCREW, PAN HEAD	十字孔頭螺絲	1	
16	96310-05030-G	SCREW, PAN HEAD	十字孔頭螺絲	1	
17	96310-05040-G	SCREW, PAN HEAD	十字孔頭螺絲	1	
18	96310-06010-G	SCREW, PAN HEAD	十字孔頭螺絲	1	
19	96510-06020-G	BOLT, SOCKET	六角承窩螺栓	1	
20	97201-061210-C	WASHER, PLATE 6.2*11.5*1.0	平面墊圈	1	
21	97201-061310-B	WASHER, PLATE 6.5*13*1.0	平面墊圈	1	
22	97501-08025-B	SPRING	拉桿鎖壓縮彈簧	1	

WIRE HARNESS 主電路配線

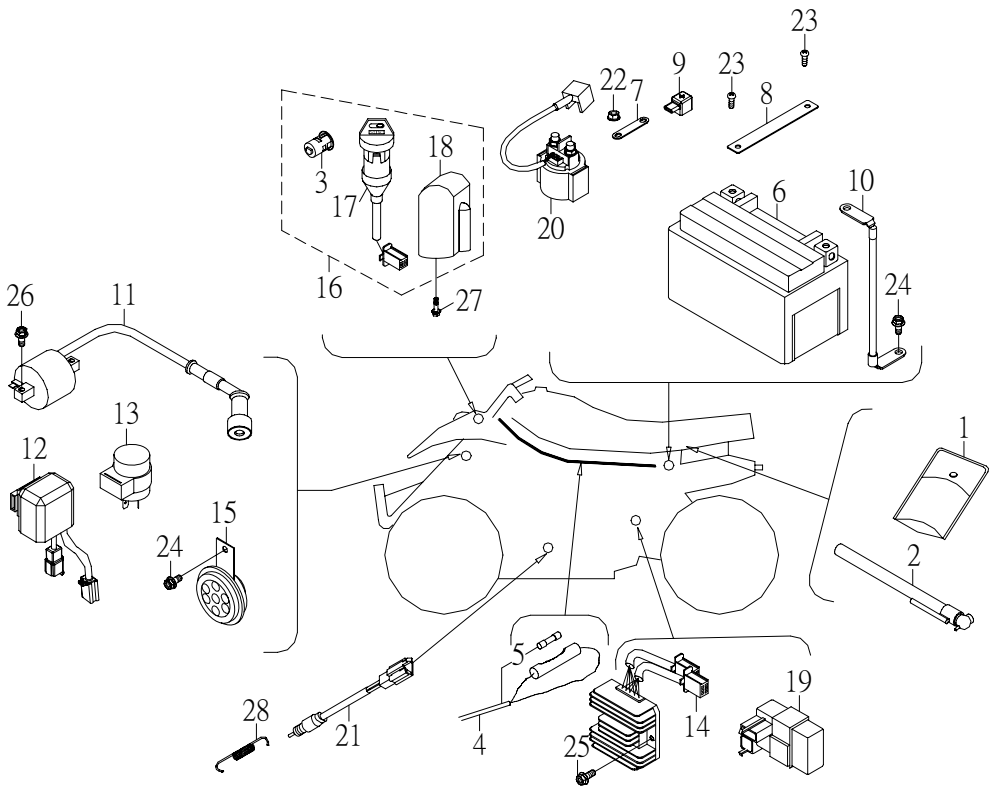

NO. 項目	PARTS NO. 零件號碼	PARTS NAME 零 件 名 稱		Q'TY 用 量	NOTE 備 註
1	56100-CBT-00	TOOL SET	工具包	1	
2	56190-RAM-00	GAUGE, AIR	胎壓計	1	
3	57851-NAF-00	LOCK	後置物箱鎖	1	
4	61120-JOW-00	WIRE, HARNESS	主配線總成	1	
5	61151-CHP-00	FUSE (15A250V)	保險絲	1	
6	62100-JOW-00	BATTERY ASS'Y	蓄電池總成	1	
	62100-JOW-01	BATTERY ASS'Y (GTX12-BS)	蓄電池總成	1	
7	62110-JOW-00	PLATE	蓄電池導片	1	
8	62112-JOW-00	BAND, BATTERY	電瓶固定板	1	
9	62116-JOW-00	PROTECTOR	蓄電池導片保護套	1	
10	62120-JOW-00	CABLE, EARTH	蓄電池接地線	1	
11	62310-JOW-00	IGNITION COIL ASS'Y	點火線圈總成	1	
12	62340-JOW-00		防干擾線圈	1	
13	62350-NAF-01	FLASHER RELAY ASSEMBLY	方向警報斷續器總成	1	
14	62360-JOW-00	RECTIFIER & REGULATOR COMP	整流穩壓器	1	
15	62370-NAF-00	HORN	喇叭	1	
16	62500-JOW-00	KEY SET	鎖組	1	
17	62501-JOW-00	MAIN SWITCH ASS'Y	主開關總成	1	
18	62503-RAM-00	LOCK COMP, STEERING HANDLE	轉向舵鎖	1	
19	62540-JOW-00	C.D.I UNIT ASS'Y	C.D.I 組件總成	1	
20	62550-JOW-00	STARTER RELAY SWITCH COMP	起動開關組	1	
21	62980-CHP-00	SWITCH ASS'Y, REAR STOP	剎車燈後置開關	1	

WIRE HARNESS 主電路配線

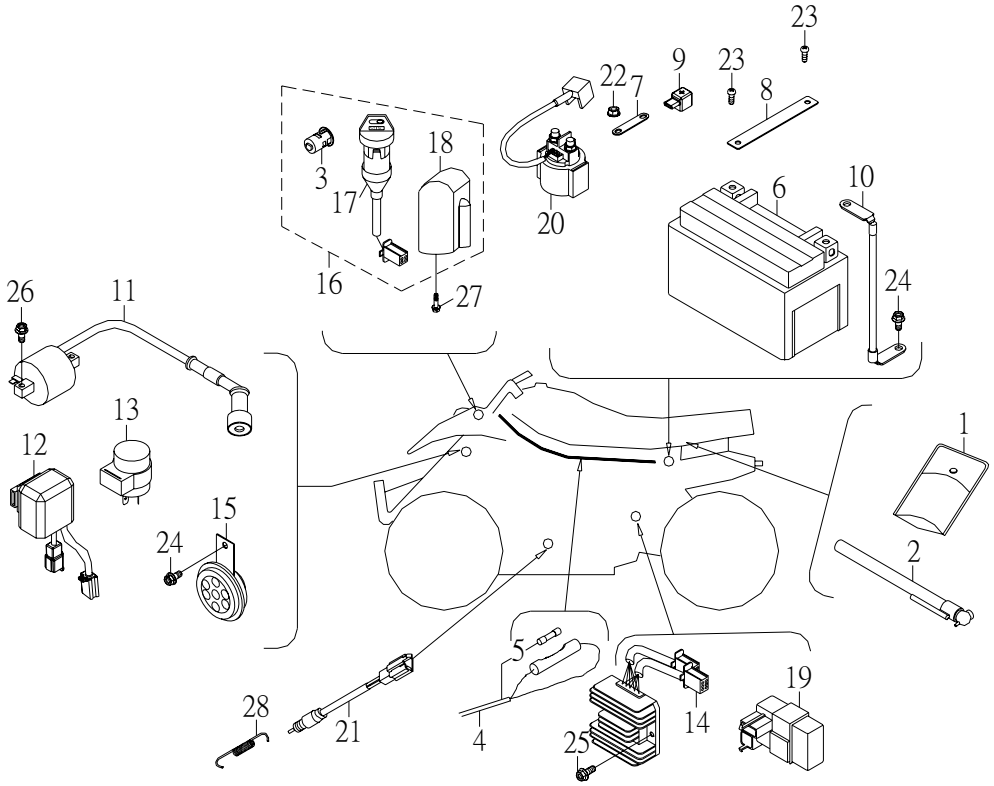

NO. 項目	PARTS NO. 零件號碼	PARTS NAME 零件名稱		Q'TY 用量	NOTE 備註
22	95401-061006-B	NUT, FLANGE	凸緣螺帽	1	
23	96318-06012-G	SCREW, PAN HEAD	十字孔頭螺絲	2	
24	96414-06012-B	BOLT, FLANGE	凸緣螺栓	2	
25	96414-06016-B	BOLT, FLANGE	凸緣螺栓	2	
26	96414-06020-B	BOLT, FLANGE	凸緣螺栓	2	
27	96613-05012-B	BOLT, HEXAGON WITH WASHER	六角十字穴螺栓附墊圈	2	
28	97506-1272190-B	SPRING, STOP SWITCH	剎車開關拉伸彈簧	1	

WINCH 絞盤 (accessory set)

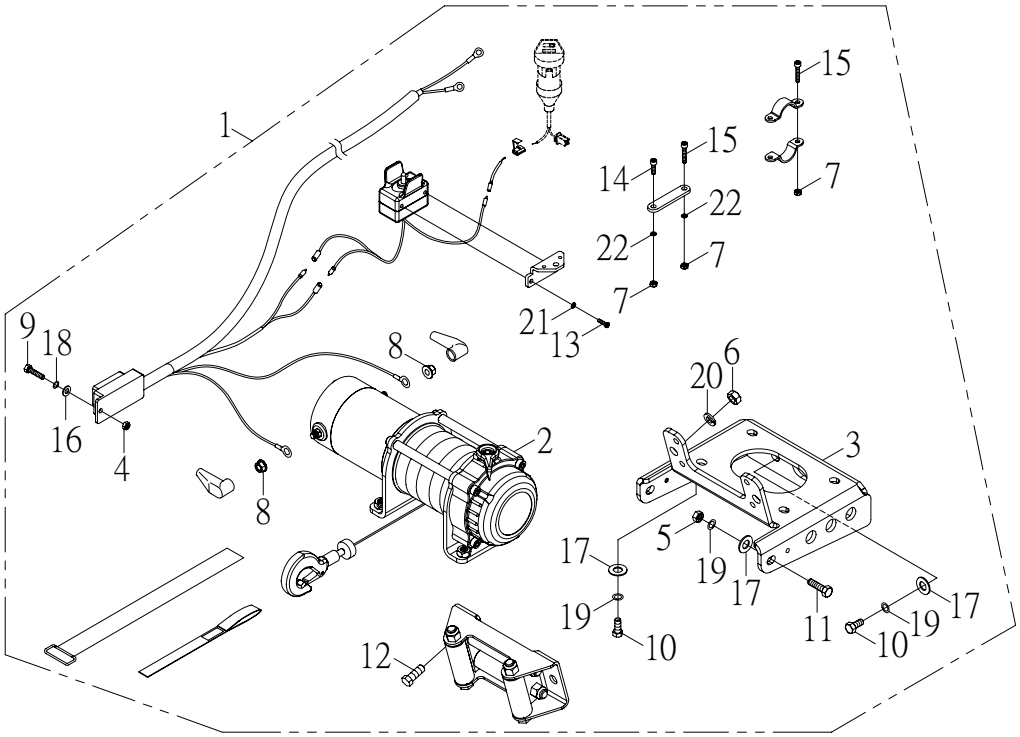

NO. 項目	PARTS NO. 零件號碼	PARTS NAME 零 件 名 稱		Q'TY 用 量	NOTE 備 註
1	56200-JOW-00	WINCH ASS'Y	絞盤總成	1	
2	56201-JOW-00	WINCH	絞盤	1	
3	56206-JOW-00	BASE, WINCH	絞盤底板	1	
4	95201-061005-B	NUT, HEXAGON	六角螺帽	1	
5	95201-081306-B	NUT, HEXAGON	六角螺帽	2	
6	95201-101708-B	NUT, HEXAGON	六角螺帽	2	
7	95311-050805-B	NUT, NYLON	尼龍螺帽	3	
8	95401-061006-B	NUT, FLANGE	凸緣螺帽	2	
9	96210-06020-B	BOLT, HEXAGON	六角螺栓	1	
10	96210-08020-B	BOLT, HEXAGON	六角螺栓	6	
11	96210-08025-B	BOLT, HEXAGON	六角螺栓	2	
12	96210-10020-B	BOLT, HEXAGON	六角螺栓	2	
13	96310-03008-B	SCREW, PAN HEAD	十字孔頭螺絲	2	
14	96510-05015-K	BOLT, SOCKET	六角承窩螺栓	1	
15	96510-05025-K	BOLT, SOCKET	六角承窩螺栓	2	
16	97201-061310-B	WASHER, PLATE	平面墊圈	1	
17	97201-081715-B	WASHER, PLATE	平面墊圈	8	
18	97301-061215-B	WASHER, SPRING	彈簧墊圈	1	
19	97301-081520-B	WASHER, SPRING	彈簧墊圈	8	
20	97301-101830-B	WASHER, SPRING	彈簧墊圈	2	
21	97321-030705-K	WASHER, LOCK	內齒墊圈	2	
22	97321-051005-K	WASHER, LOCK	內齒墊圈	2	