INTAKE 空氣吸入口

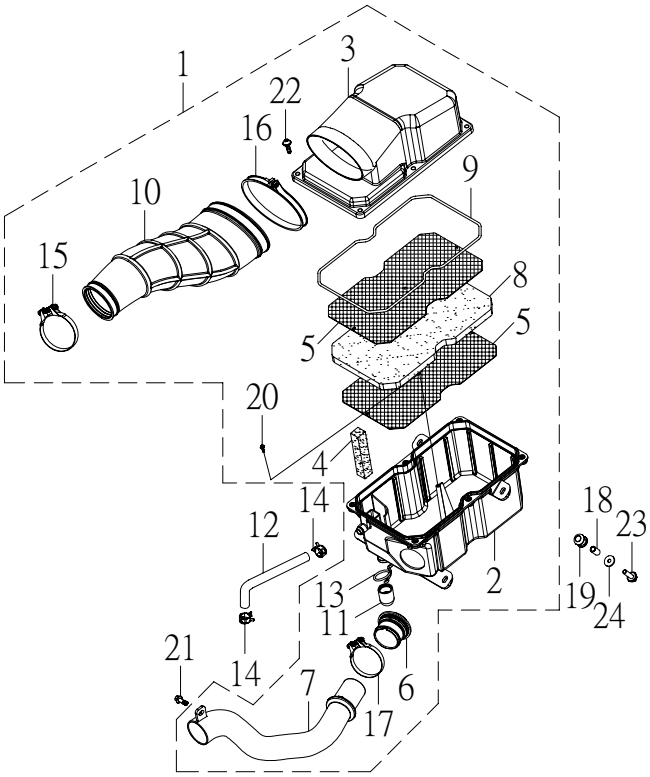

NO. 項目	PARTS NO. 零件號碼	PARTS NAME 零件名稱		Q'TY 用量	NOTE 備註
1	13410-CGV-00	AIR CLEANER ASSEMBLY	空氣濾清器總成	1	
2	13411-CGV-00	CASE, AIR CLEANER	空氣濾清器箱	1	
3	13412-CGV-00	CAP, CLEANER CASE	空氣濾清器箱蓋	1	
4	13426-CGV-00	FILTER BREATHER	集油室空氣濾綿	1	
5	13433-CGV-00	PLATE, ELEMENT SET	濾清網固定板	2	
6	13436-CGV-00	RUBBER RING, DUCT	進氣管橡皮環	1	
7	13437-CGV-00	DUCT	進氣管	1	
8	13451-CGV-00	ELEMENT, AIR CLEANER	空氣濾清網	1	
9	13452-CGV-00	SEAL, AIR CLEANER COVER	濾清箱封圈	1	
10	13453-CGV-00	JOINT, AIR CLEANER	濾清箱接頭	1	
11	13492-CGV-00	CAP DRAIN	排水蓋	1	
12	15172-CGV-00	HOSE, BREATH	曲軸箱通氣管	1	
13	90210-16023-C	CLIP	管夾	1	
14	90220-12178-B	CLIP 12*17.8	板型管夾	2	
15	90280-09070	CLIP	斑馬式管夾	1	9*Ø50~Ø70
16	90280-120120	CLIP	斑馬式管夾	1	12*Ø100~Ø120
17	90280-127051	CLIP MIN24	斑馬式管夾	1	12.7*Ø25~Ø51
18	93510-071017-B	COLLAR	機油箱軸環	4	
19	93580-101919	GROMMET	機油箱套環	4	
20	96112-41218-K	SCREW, TAPPING	自攻螺絲	5	
21	96218-06016-B	BOLT, HEXAGON WITH WASHER	六角螺栓附墊圈	1	
22	96313-06020-K	SCREW, PAN HEAD WITH WASHER	十字孔頭螺絲附墊圈	6	

INTAKE 空氣吸入口

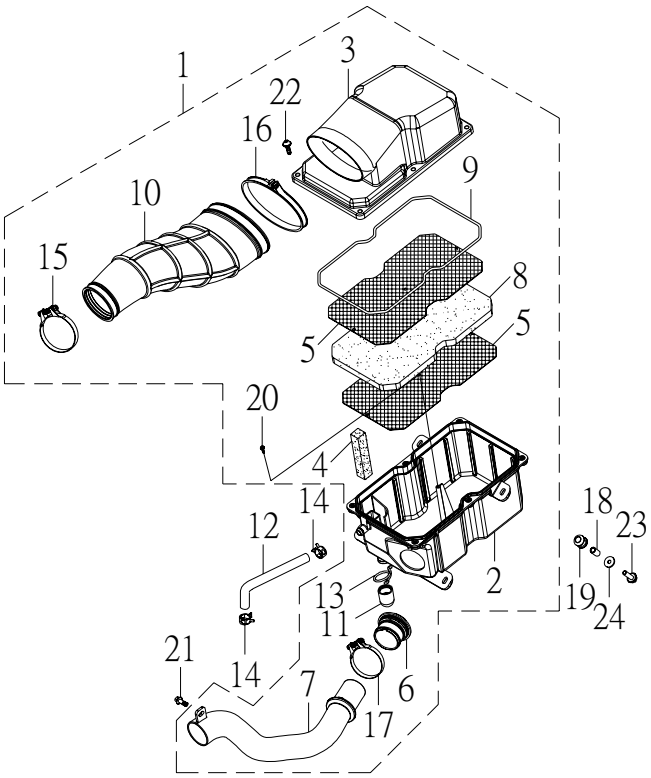

NO. 項目	PARTS NO. 零件號碼	PARTS NAME 零 件 名 稱		Q'TY 用 量	NOTE 備 註
23	96414-06028-B	BOLT, FLANGE	凸緣螺栓	4	
24	97201-062220-B	WASHER, PLATE	平面墊圈	4	

EXHAUST MUFFLER 排氣管

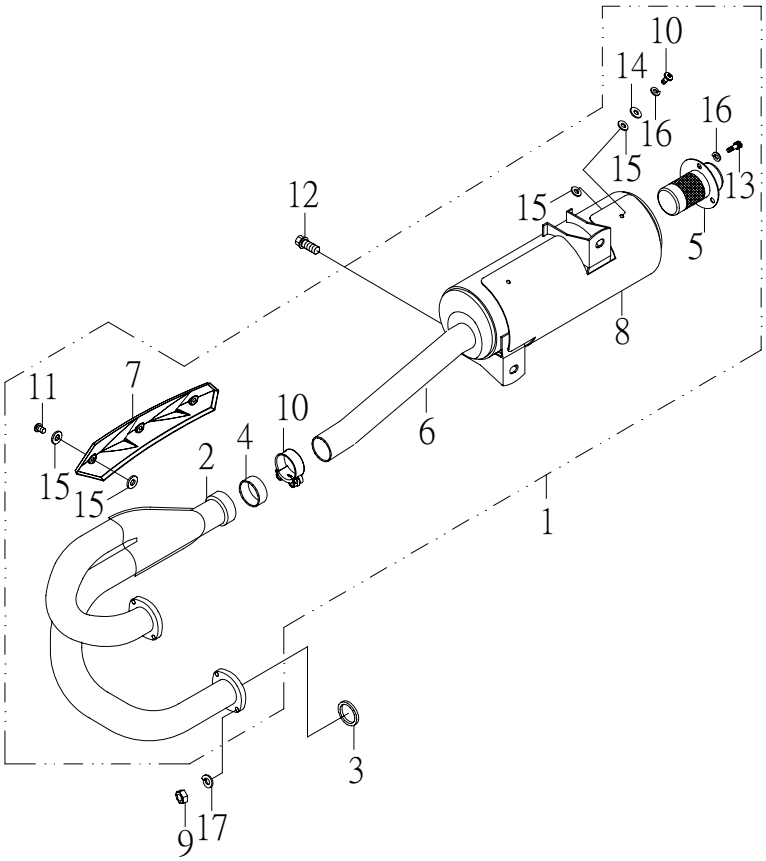

NO. 項目	PARTS NO. 零件號碼	PARTS NAME 零件名稱		Q'TY 用量	NOTE 備註
1	31610-CGV-00	EXHAUST MUFFLER ASS'Y	排氣管總成	1	
	31610-CGV-00C	EXHAUST MUFFLER ASS'Y	排氣管總成	1	E 認證
2	31611-CGV-00	PIPE, EXHAUST	排氣導管	1	
	31611-CGV-00C	PIPE, EXHAUST	排氣導管	1	E 認證
3	31613-CGV-00	GASKET, EXHAUST PIPE 32.5*40*3.2	排氣管墊片	2	
4	31614-CGV-00	GASKET, MUFFLER	消音筒墊片	1	
5	31616-CGV-00	ARRESTOR, SPARK Ø 25	火花捕捉器	1	
	31616-CGV-00C	ARRESTOR, SPARK Ø 15	火花捕捉器	1	E 認證
6	31617-CGV-00	MUFFLER COMP	消音筒	1	
7	31618-CEW-00	PROTECTOR, EXHAUST	排氣管護罩	1	
8	31619-CGV-00	PROTECTOR, ELIMINATOR	消音筒護罩	1	
9	31622-CGV-00	NUT M8*12.5*6	排氣管螺帽	4	銅
10	31624-CGV-00	CLIP	消音筒管束	1	
11	96316-06010-K	SCREW, PAN HEAD	十字孔頭螺絲	7	
12	96414-08016-B	BOLT, FLANGE	凸緣螺栓	1	
13	96510-06020-K	BOLT, SOCKET	六角承窩螺栓	3	
14	97201-061310-K	WASHER, PLATE 6*18*2.0	平面墊圈	4	
15	97210-061215	WASHER, PLATE	石棉墊圈	14	
16	97301-061112-K	WASHER, SPRING	彈簧墊圈	7	
17	97301-081520-B	WASHER, SPRING	彈簧墊圈	4	

REAR ARM 擺動臂

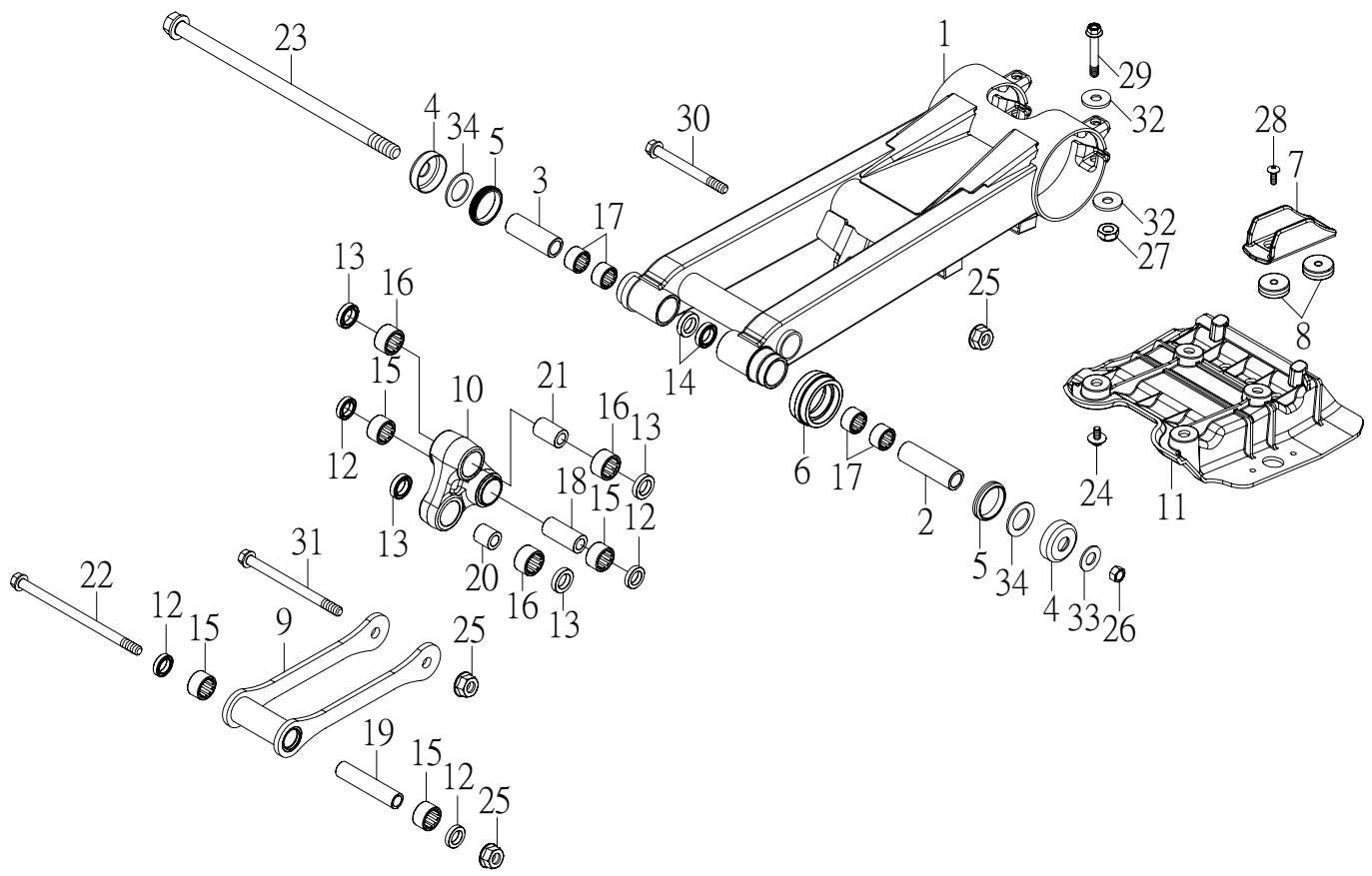

NO. 項目	PARTS NO. 零件號碼	PARTS NAME 零 件 名 稱		Q'TY 用 量	NOTE 備 註
1	32100-CGV-00	REAR ARM	擺動臂	1	
2	32115-CGV-00	BUSH	擺動臂軸襯左	1	
3	32116-CGV-00	BUSH	擺動臂軸襯右	1	
4	32118-RAM-00	COVER, THRUST	擺動臂塵封蓋	2	
5	32119-RAM-00	OIL SEAL	擺動臂防塵封	2	
6	32160-RAM-00	SEAL, GUARD	鏈條導環	1	
7	32165-CGV-00	SUPPORT, CHAIN	鏈條支持塊	1	
8	32166-CGV-00	WASHER	鏈條支持塊墊圈	0	
	32166-CGV-00	WASHER	鏈條支持塊墊圈	2	認證
9	32181-CGV-00	CONNECTING ARM	連接臂	1	
10	32186-CGV-00	TRANSFER ARM	轉接臂	1	
11	32190-CGV-00	COVER	下護蓋	1	
12	93110-18244	OIL SEAL KC 18*24*4	油封	4	
13	93110-20264	OIL SEAL VC 20*26*4	油封	4	
14	93110-22284	OIL SEAL TC 22*28*4	油封	2	
15	93310-182416	NEEDLE BEARING HK-1816	滾針軸承	4	
16	93310-202616	NEEDLE BEARING HK-2016	滾針軸承	3	
17	93310-222820	NEEDLE BEARING HK-2220	滾針軸承	4	
18	93510-121869	BUSH	軸襯	1	
19	93510-121882	BUSH	軸襯	1	
20	93510-122030	BUSH	軸襯	1	
21	93510-122048	BUSH	軸襯	1	

REAR ARM 擺動臂

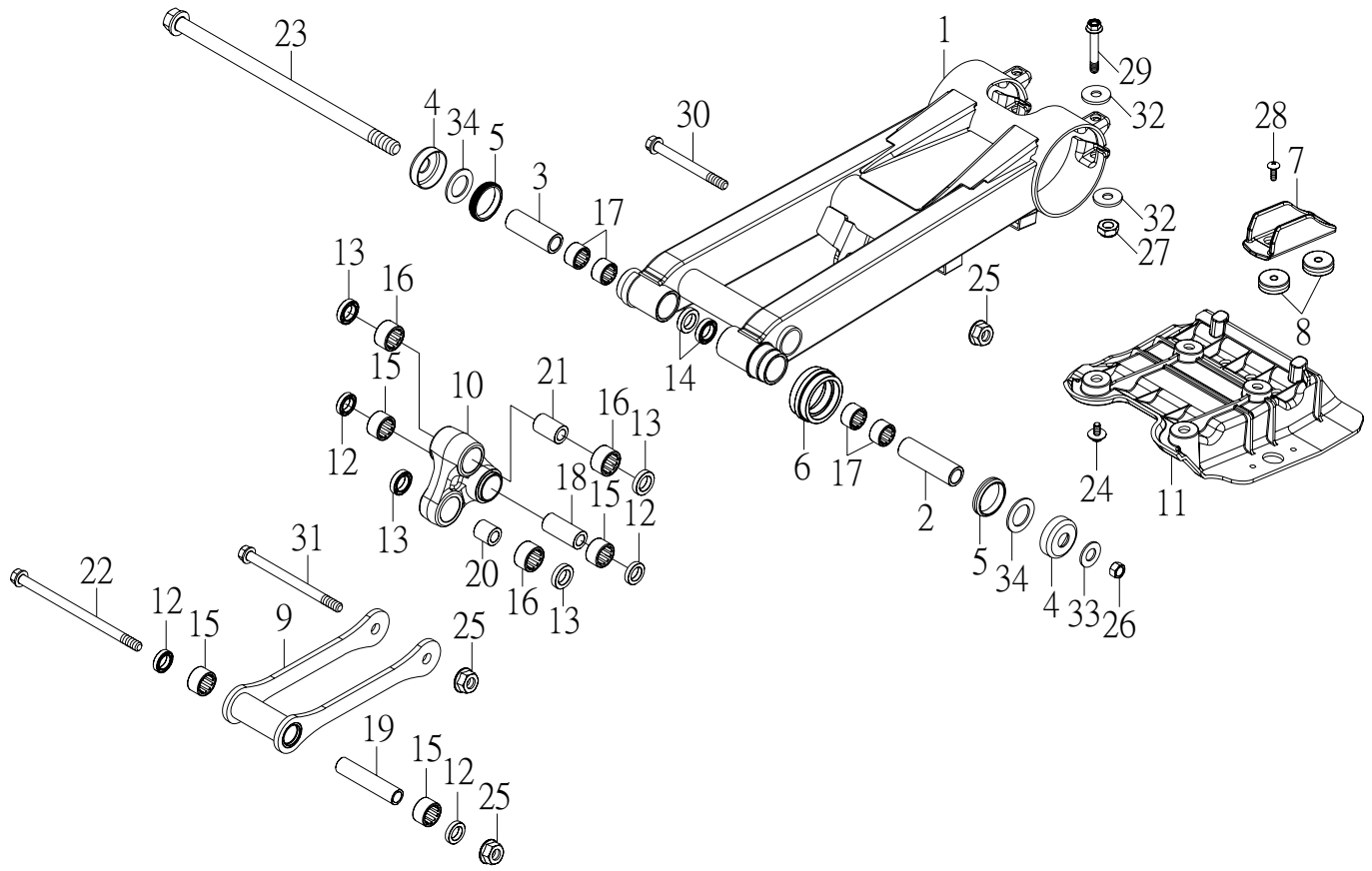

NO. 項目	PARTS NO. 零件號碼	PARTS NAME 零件名稱		Q'TY 用量	NOTE 備註
22	94610-12114-B	BOLT, FLANGE	連接臂固定軸	1	
23	94610-15280-B	SHAFT, PIVOT	擺動臂軸	1	
24	94710-06016-C	BOLT, FLANGE	置物箱固定螺栓	4	
25	95301-121713-B	NUT, LOCK	止鬆螺帽	3	
26	95301-142212-B	NUT, LOCK 14MM	止鬆螺帽	1	
27	95311-101710-B	NUT, NYLON	尼龍螺帽	2	
28	96318-06015-G	SCREW, PAN HEAD	十字孔頭螺絲	2	
	96318-06025-B	SCREW, PAN HEAD	十字孔頭螺絲	2	認證
29	96414-10065-B	BOLT, FLANGE	凸緣螺栓	2	
30	96414-12072-B	BOLT, FLANGE	凸緣螺栓	1	
31	96414-12095-B	BOLT, FLANGE	凸緣螺栓	1	
32	97201-102020-B	WASHER, PLATE	平面墊圈	4	
33	97201-142820-B	WASHER, PLATE 14.2*28.4*2.0	平面墊圈	1	
34	97201-243820-B	WASHER, PLATE	平面墊圈	2	

REAR SUSPENSION 後懸吊系統

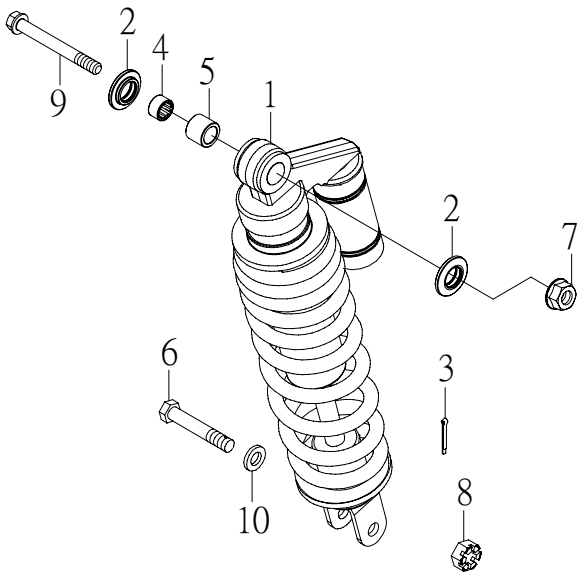

NO. 項目	PARTS NO. 零件號碼	PARTS NAME 零件名稱		Q'TY 用量	NOTE 備註
1	32210-CGV-00	SHOCK ABSORBER ASS'Y, REAR	後緩衝器總成	1	
2	32231-CGV-00	SEAL	後緩衝器封圈	2	
3	90240-23020-B	COTTER PIN 2.3*20	開口銷	1	
4	93310-182416	NEEDLE BEARING HK-1816	滾針軸承	1	
5	93510-121832	BUSH	軸襯	1	
6	94716-12051-B	BOLT, KEYHOLE	栓孔螺栓	1	
7	95301-121713-B	NUT, LOCK	止鬆螺帽	1	
8	95321-121710-B	NUT, CASTLE	有槽螺帽	1	
9	96414-12060-B	BOLT, FLANGE	凸緣螺栓	1	
10	97201-122415-B	WASHER, PLATE	平面墊圈	1	

FRAME 車架

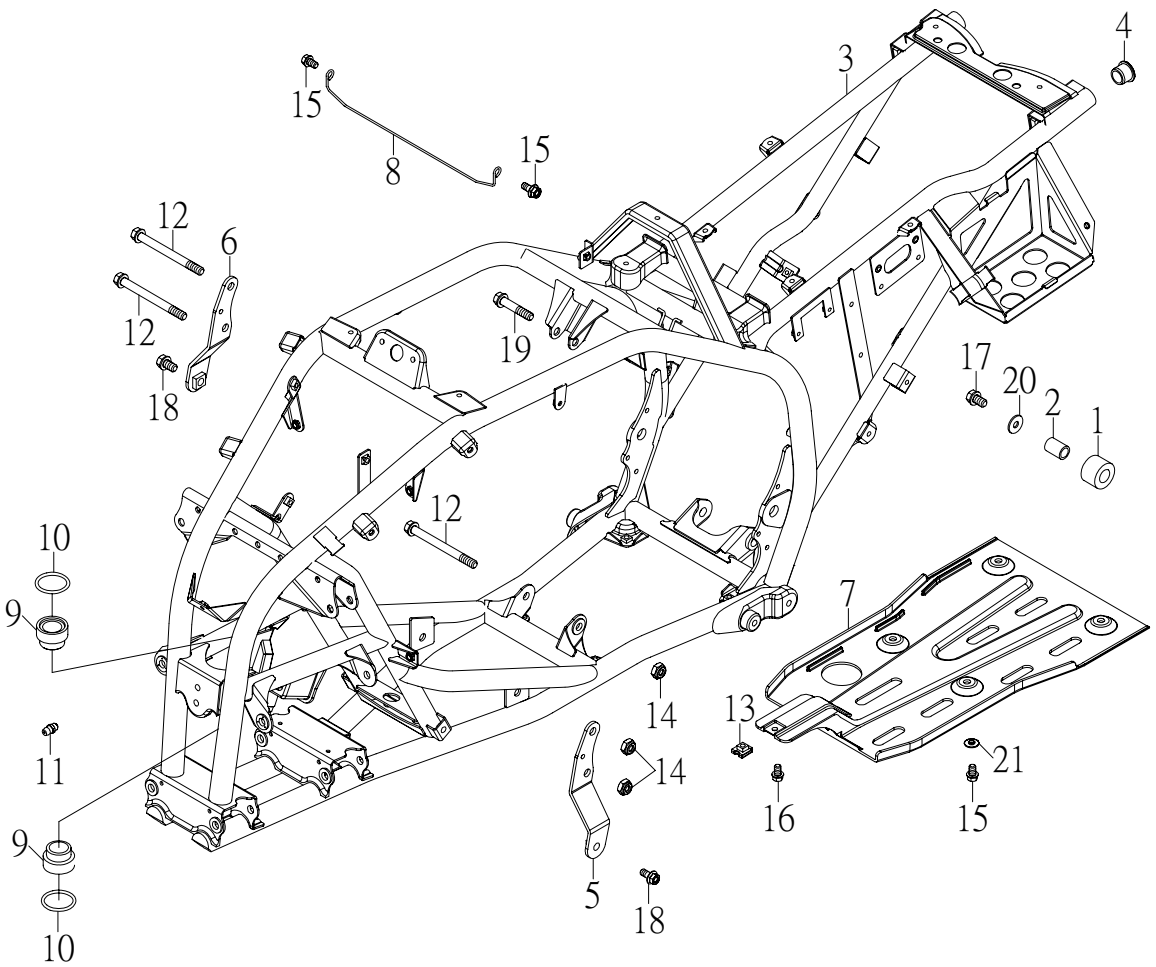

NO. 項目	PARTS NO. 零件號碼	PARTS NAME 零 件 名 稱		Q'TY 用 量	NOTE 備 註
1	32167-RAM-00	TENSIONER	拉緊環	2	
2	32168-RAM-00	BUSH	拉緊環軸襯	2	
3	41110-CGV-00	FRAME COMP	車架整體	1	
4	41154-RAM-00	PLUG, SPECIAL SHAPE	管塞	2	
5	41181-CGV-00L	ENGINE HANGER FRONT	引擎前固定座左	1	
6	41181-CGV-00R	ENGINE HANGER FRONT	引擎前固定座右	1	
7	41199-CJW-00	FRAME BASEPLATE	車架底板	1	
8	42117-CGV-00	CLIP	配線夾	1	
9	46412-RAM-00	BUSH, SOLID	轉向桿襯套	2	
10	93210-24148	O-RING 2.4*14.8	護油圈	2	
11	94340-06010-B	NIPPLE, GREASE M6*P1.0	黃油嘴	1	
12	94610-10113-B	BOLT, FLANGE	吊架固定軸	3	
13	95101-061820-C	NUT, SPRING	U型板螺帽	1	
14	95311-101710-B	NUT, NYLON	尼龍螺帽	4	
15	96414-06012-B	BOLT, FLANGE	凸緣螺栓	6	
16	96414-06016-B	BOLT, FLANGE	凸緣螺栓	1	
17	96414-08012-B	BOLT, FLANGE	凸緣螺栓	2	
18	96414-10016-B	BOLT, FLANGE	凸緣螺栓	2	
19	96414-10047-C	BOLT, FLANGE	凸緣螺栓	1	
20	97201-082420-B	WASHER, PLATE 8.7*24*2.0	平面墊圈	2	
21	97321-061825-G	WASHER, FLANGE	凸緣墊圈	4	

二十一、GUARD 保護桿

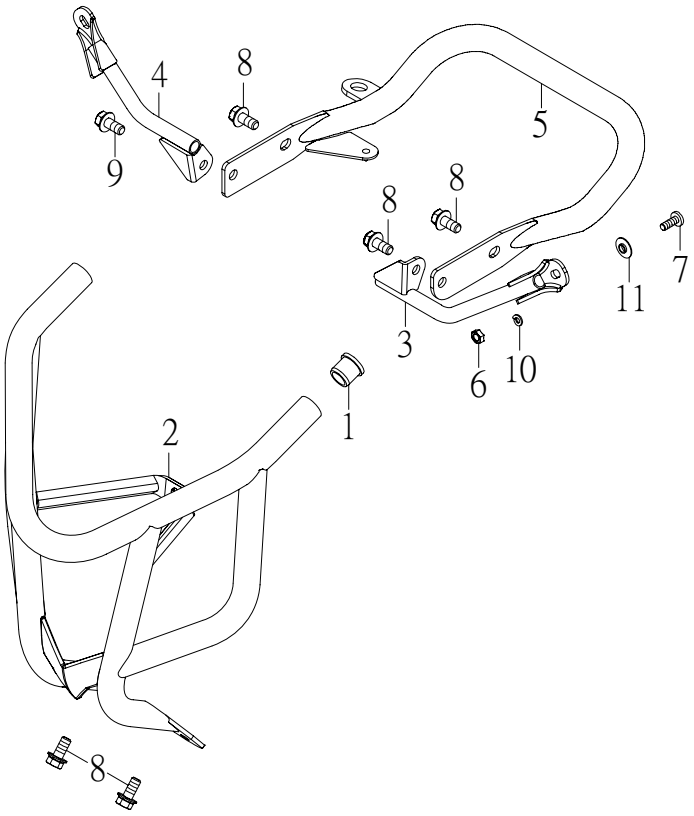

NO. 項目	PARTS NO. 零件號碼	PARTS NAME 零件名稱		Q'TY 用量	NOTE 備註
1	41154-JOW-00	PLUG, SPECIAL SHAPE	管塞	2	
2	41601-CGW-00	SHIELD, FRONT	前保護桿	1	
3	51175-CGW-00	STAY COVER, L	後蓋左固定座	1	
4	51176-CGW-00	STAY COVER, R	後蓋右固定座	1	
5	52850-CEW-00	SHIELD, REAR	後保護桿	1	
6	95201-061005-B	NUT, HEXAGON	六角螺帽	2	
7	96318-06020-G	SCREW, PAN HEAD	十字孔頭螺絲	2	
8	96414-08016-B	BOLT, FLANGE	凸緣螺栓	6	
9	96414-08020-B	BOLT, FLANGE	凸緣螺栓	1	
10	97301-061215-B	WASHER, SPRING	彈簧墊圈	2	
11	97321-061825-G	WASHER, FLANGE	凸緣墊圈	2	

STEERING 轉向裝置

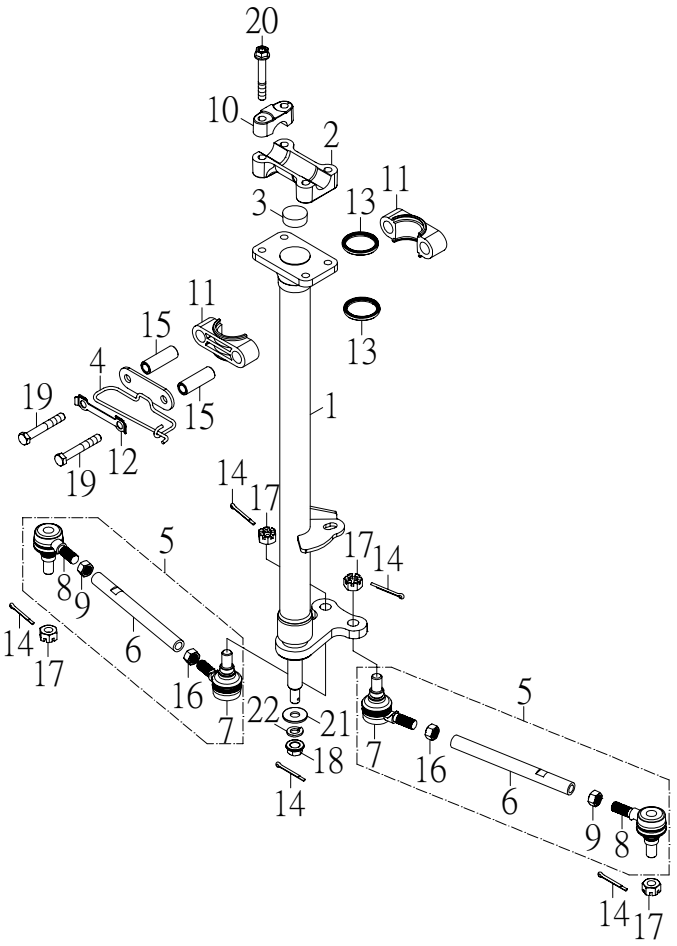

NO. 項目	PARTS NO. 零件號碼	PARTS NAME 零 件 名 稱		Q'TY 用量	NOTE 備 註
1	42101-CGV-00	COLUMN, STEERING	轉向桿	1	
2	42106-SK9-00	BRIDGE, TOP	頂樑	1	
3	42111-RAM-00	PLUG, TAPER	塞子	1	
4	42118-AAM-00	BRACKET, STRG LOWER	導線環	1	
5	42140-CGV-00	ROD, TIE ASS'Y	連桿總成	2	
6	42141-CGV-00	ROD, TIE	連桿	2	
7	42142-RAM-00	JOINT, UNIVERSAL 1	萬向接頭 內	2	
8	42143-RAM-00	JOINT, UNIVERSAL 2	萬向接頭 外	2	
9	42146-RAM-00	NUT	連桿螺帽	2	
10	46125-RAM-00	HOLDER, HANDLE UPPER	把手上固定座	2	
11	46411-RAM-00	BEARING, STEERING	轉向桿固定座	2	
12	46416-RAM-00	WASHER, LOCK	制止片	1	
13	46417-RAM-00	OIL SEAL	轉向桿封圈	2	
14	90240-23020-B	COTTER PIN 2.3*20	開口銷	5	
15	93510-081442-C	COLLAR	轉向桿座隔管	2	
16	95201-101408-C	NUT, HEXAGON	六角螺帽	2	
17	95321-101710-C	NUT, CASTLE	有槽螺帽	4	
18	95401-101409-B	NUT, FLANGE	凸緣螺帽	1	
19	96210-08060-B	BOLT, HEXAGON	六角螺栓	2	
20	96414-08050-B	BOLT, FLANGE	凸緣螺栓	4	
21	97201-102620-B	WASHER, PLATE	平面墊圈	1	
22	97301-101720-B	WASHER, SPRING	彈簧墊圈	1	

FRONT SUSPENSION 前懸吊系統

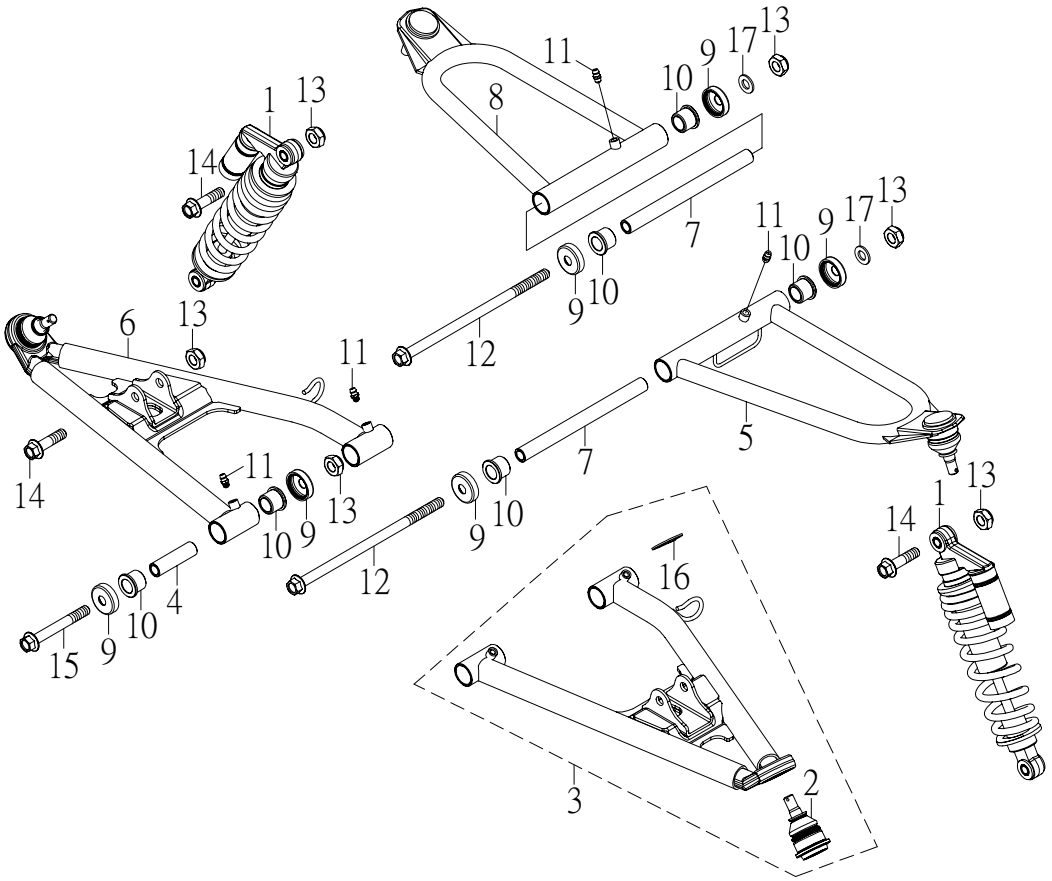

NO. 項目	PARTS NO. 零件號碼	PARTS NAME 零 件 名 稱		Q'TY 用 量	NOTE 備 註
1	42126-CGV-00	SHOCK ABSORBER ASS'Y	前緩衝器總成	2	
2	42150-CGW-00	UNIVERSAL JOINT COMP	下萬向接頭組	2	
3	42161-CGV-00	FRT.LWR, ARM LEFT	左前下搖臂	1	
4	42163-RAM-00	COLLAR	下搖臂軸襯	4	
5	42166-CGV-00	FRT.UPPER, ARM LEFT	左前上搖臂	1	
6	42171-CGV-00	FRT.LWR, ARM RIGHT	右前下搖臂	1	
7	42173-RAM-00	COLLAR	上搖臂軸襯	2	
8	42176-CGV-00	FRT.UPPER, ARM RIGHT	右前上搖臂	1	
9	42183-RAM-00	COVER, THRUST	塵封蓋	12	
10	93330-152118	BUSH, SOLID	羅龍滑動軸承	12	
11	94340-06010-B	NIPPLE, GREASE M6*P1.0	黃油嘴	6	
12	94610-10208-B	SHAFT, PIVOT	上搖臂固定軸	2	
13	95311-101710-B	NUT, NYLON	尼龍螺帽	10	
14	96414-10055-B	BOLT, FLANGE	凸緣螺栓	4	
15	96414-10080-B	BOLT, FLANGE	凸緣螺栓	4	
16	97010-30015-K	CIRCLIP	C型扣環	2	
17	97201-102020-B	WASHER, PLATE 10.5*20*2	平面墊圈	2	

FRONT WHEEL 前輪

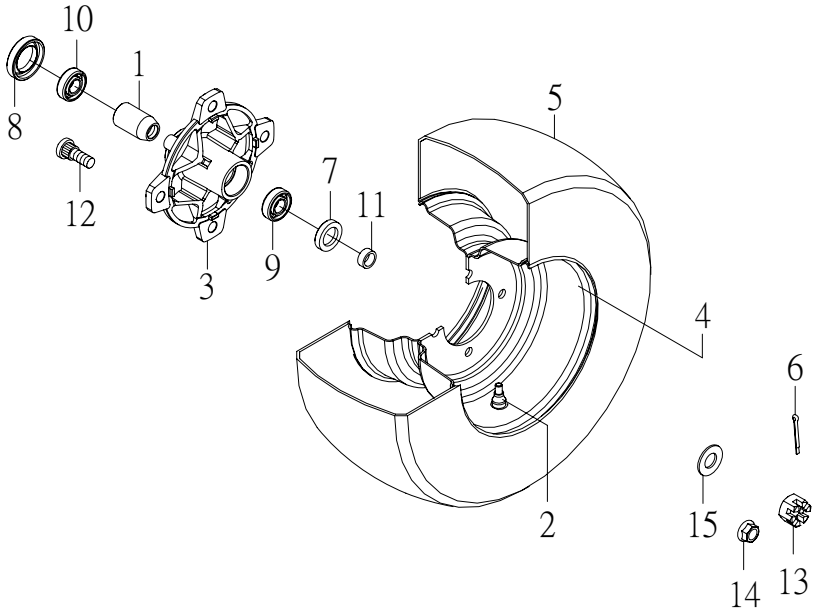

NO. 項目	PARTS NO. 零件號碼	PARTS NAME 零 件 名 稱		Q'TY 用 量	NOTE 備 註
1	42515-RAM-00	SPACER, BEARING	前輪轂隔管	2	
2	42570-CBW-00	VALVE, RIM	氣門嘴	2	鋁圈用
	42570-RAM-00	VALVE, RIM	氣門嘴	2	
3	42581-RAM-01	HUB, FRONT	前輪轂	2	
4	42582-CBW-02	WHEEL, FRONT AT10*5.5AT	前輪圈	2	鋁圈
	42582-RAM-00	WHEEL, FRONT AT10*5.5AT	前輪圈	2	
5	42590-CEW-01	TIRE, FRONT AT21*7-10 K532F 25N	前輪胎	2	
6	90240-29025-B	COTTER PIN 2.9*25	開口銷	2	
7	93110-22357	OIL SEAL TC 22*35*7	油封	2	
8	93110-26427	OIL SEAL TC26*42*7/10	油封	2	
9	93320-153511S	BALL BEARING 6202 CS05/2A	滾珠軸承	2	
10	93320-204212M	BALL BEARING 6004CM/2A	滾珠軸承	2	
11	93510-152209-C	COLLAR	前輪轂側隔管	2	
12	94710-10037-C	BOLT, RIBBED NECK	輪圈固定螺栓	8	鋁圈用
	94710-10032-C	BOLT, RIBBED NECK	輪圈固定螺栓	8	
13	95321-142215-C	NUT, CASTLE	有槽螺帽	2	
14	95801-101718-C	LOCK NUT, FLANGE	鎖位凸緣螺帽	8	鋁圈用
	95401-101409-C	NUT, FLANGE	凸緣螺帽	8	
15	97201-142820-C	WASHER, PLATE 14.2*28.4*2	平面墊圈	2	

HUB, REAR 後輪轂

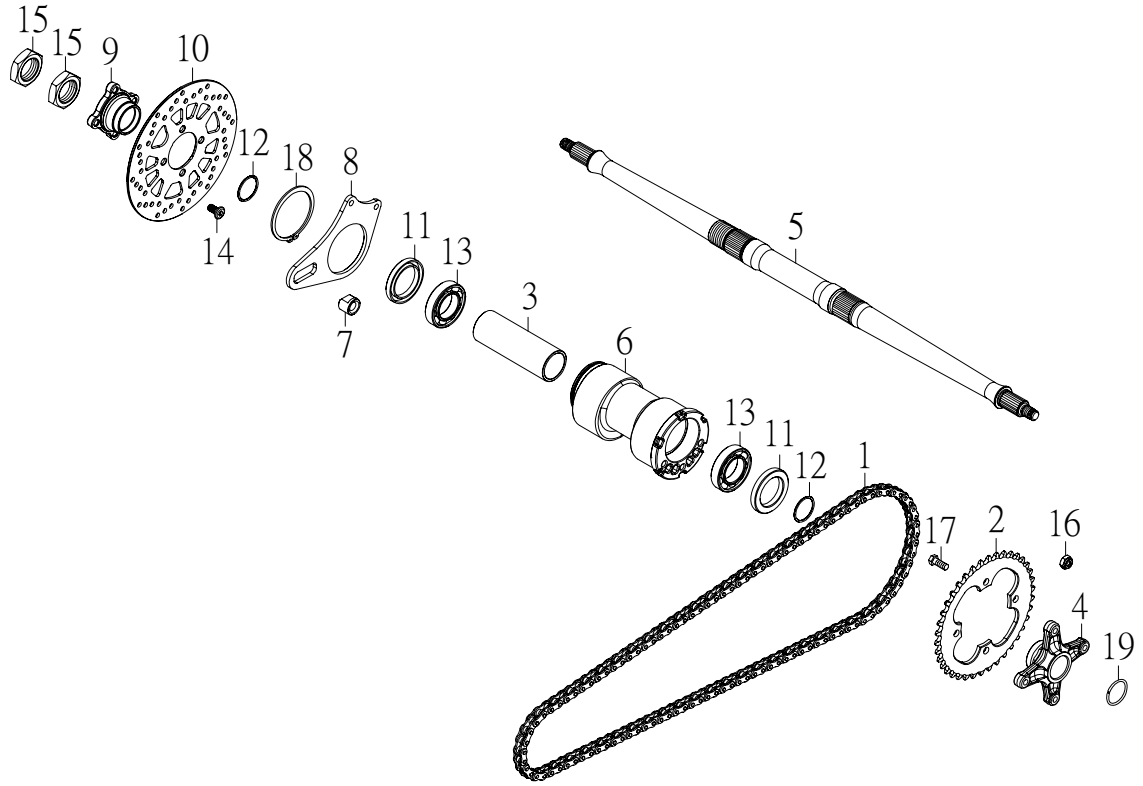

NO. 項目	PARTS NO. 零件號碼	PARTS NAME 零件名稱		Q'TY 用量	NOTE 備註
1	25743-CGV-00	CHAIN 520 UO 94L	鏈條	1	
	25743-CGV-01	CHAIN 520 UO 92L	鏈條	1	E 認證
2	42812-CGV-00	SPROCKET, DRIVEN 520-38T	傳動鏈輪	1	
	42812-CGV-01	SPROCKET, DRIVEN 520-36T	傳動鏈輪	1	
	42812-CGV-02	SPROCKET, DRIVEN 520-34T	傳動鏈輪	1	E 認證
3	42815-CGV-00	SPACER, BEARING	後輪隔管	1	
4	42821-CGV-01	DRIVE SPROCKET BASE	傳動鏈輪座	1	
5	42835-CGV-01	AXLE, WHEEL	後輪軸	1	
6	42881-CGV-00	HUB, REAR	後輪轂	1	
7	45809-CGV-00	BUSHING, CALIPER	卡鉗承座襯套	1	
8	45810-CGV-00	BRACKET, CALIPER	卡鉗承座	1	
9	45830-CGV-01	BRACKET, DISC	剎車圓盤座	1	
10	45831-RAM-00	DISC, BRAKE	剎車圓盤	1	
11	93110-50688	OIL SEAL TC 50*68*8	油封	2	
12	93210-25350	O-RING 2.5*35	護油圈	2	
13	93320-406815	BALL BEARING 6008/2A	滾珠軸承	2	
14	94706-08017-B	BOLT, BUTTON	剎車盤固定螺栓	4	
15	95201-365014-C	NUT, HEXAGON	六角螺帽	2	
16	95311-101710-B	NUT, NYLON	尼龍螺帽	4	
17	96210-10032-B	BOLT, HEXAGON	六角螺栓	4	
18	97010-78025-K	CIRCLE	C形扣環	1	
19	97050-30040-C	CIRCLE	後輪軸止動環	1	

REAR WHEEL 後輪

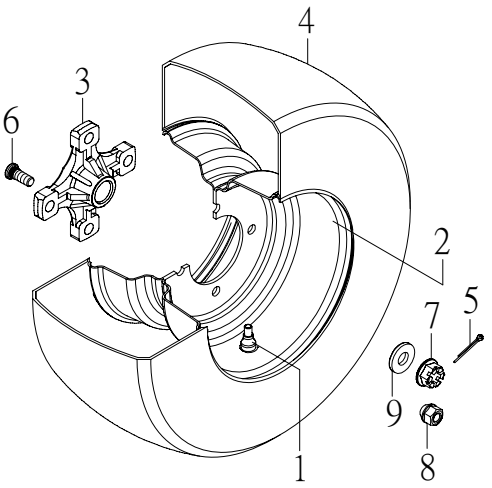

NO. 項目	PARTS NO. 零件號碼	PARTS NAME 零件名稱		Q'TY 用量	NOTE 備註
1	42570-CBW-00	VALVE, RIM	氣門嘴	2	
	42570-RAM-00	VALVE, RIM	氣門嘴	2	
2	42882-CGV-00	WHEEL, REAR 9*8	後輪圈	2	同一
	42882-CGV-01	WHEEL, REAR 9*8.5	後輪圈	2	
3	42885-CBT-00	COLLAR, WHEEL	後輪固定座	2	
4	42890-CGV-00	TIRE, REAR AT 20*11-9 K533 43N	後輪胎	2	
5	90240-37028-B	COTTER PIN	開口銷	2	
6	94710-10037-C	BOLT, RIBBED NECK	輪圈固定螺栓	8	
7	95326-162415-C	NUT, CASTLE FLANGE	有槽凸緣螺帽	2	
8	95801-101718-C	LOCK NUT, FLANGE	鎖位凸緣螺帽	8	
9	97201-163840-C	WASHER, PLATE	平面墊圈	2	

FUEL TANK 油箱

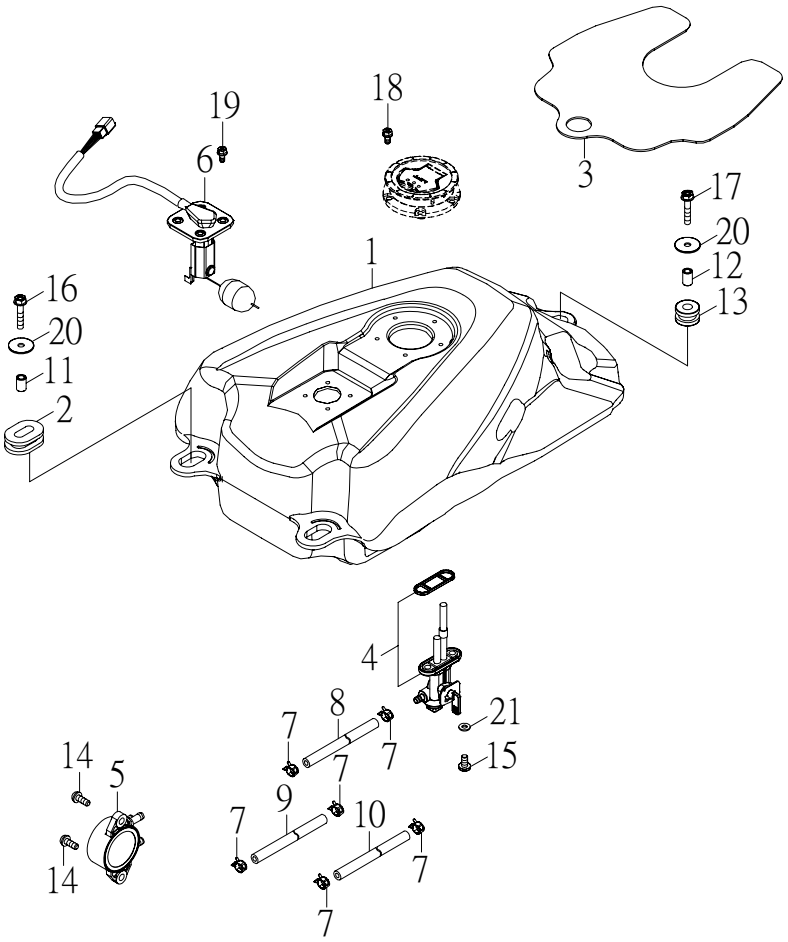

NO. 項目	PARTS NO. 零件號碼	PARTS NAME 零 件 名 稱		Q'TY 用 量	NOTE 備 註
1	43110-CGV-00	FUEL TANK	汽油箱	1	
2	43151-RAM-00	GROMMET F	油箱套環 前	2	
3	43154-CGV-00	GUARD	保護板	1	
4	43500-CBT-00	FUEL COCK ASS'Y	油杯	1	
5	43550-CGV-00	FUEL PUMP	汽油泵	1	
6	62770-CEW-00	SENDER UNIT ASSEMBLY	汽油油面感應器	1	
7	90220-08100-B	CLIP	板型管夾	6	
8	90310-60210	HOSE 6*210	汽油管	1	
9	90310-60520	HOSE 6*520	負壓管	1	
10	90310-60650	HOSE 6*650	汽油管	1	
11	93510-061015-B	COLLAR F	油箱隔管 前	2	
12	93510-061021-B	COLLAR R	油箱隔管 後	1	
13	93580-102416	GROMMET R	油箱套環 後	1	
14	96312-06020-C	SCREW, PAN HEAD	十字孔頭螺絲	2	
15	96318-06012-G	SCREW, PAN HEAD	十字孔頭螺絲	2	
16	96414-06025-B	BOLT, FLANGE	凸緣螺栓	2	
17	96414-06032-B	BOLT, FLANGE	凸緣螺栓	1	
18	96612-05012-B	BOLT, HEXAGON WITH WASHER	六角十字穴螺栓附墊圈	5	
19	96612-05012-C	BOLT, HEXAGON WITH WASHER	六角十字穴螺栓附墊圈	4	
20	97201-062220-B	WASHER, PLATE	平面墊圈	3	
21	97210-061315	WASHER, PLATE	石棉墊圈	2	

OIL TANK 機油箱

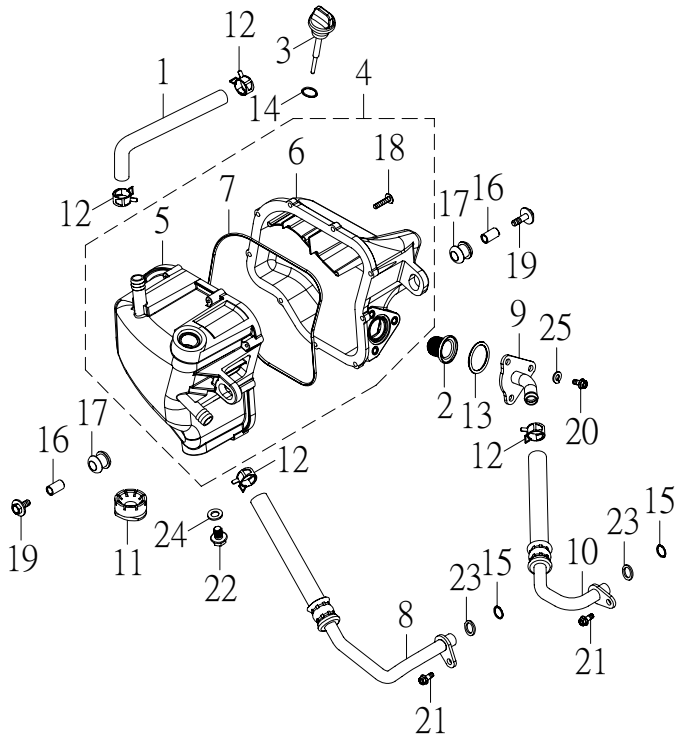

NO. 項目	PARTS NO. 零件號碼	PARTS NAME 零 件 名 稱		Q'TY 用 量	NOTE 備 註
1	13424-CGV-00	HOSE	機油箱通氣管	1	
2	15536-GAT-00	SCREEN, OIL FILTER	濾油網	1	
3	15563-CGV-00	GAUGE, OIL LEVEL	量油尺	1	
4	43310-CGV-00	OIL TANK	機油箱	1	
5	43311-CGV-00	OIL TANK L	機油箱左	1	
6	43312-CGV-00	OIL TANK R	機油箱右	1	
7	43313-CGV-00	SEAL	機油箱封圈	1	
8	43320-CGV-00	HOSE, OIL IN	機油箱入油管	1	
9	43323-CGV-00	JOINT, HOSE	出油管接頭	1	
10	43325-CGV-00	HOSE, OIL EX	機油箱出油管	1	
11	52735-KHB-00	RUBBER REAR FENDER	座墊後減震墊	1	
12	90220-12178-C	CLIP 12*17.8	板型管夾	4	
13	9321V-20280	O-RING 2.0*28	護油圈	1	
14	9321V-30180	O-RING 3.0*18	護油圈	1	
15	9321V-35125	O-RING 3.55*12.5	護油圈	2	
16	93510-071017-B	COLLAR	機油箱軸環	2	
17	93580-101919	GROMMET	機油箱套環	2	
18	96110-52512-K	SCREW, TAPPING	自攻螺絲	9	
19	96218-06025-B	BOLT, HEXAGON WITH WASHER	六角螺栓附墊圈	2	
20	96414-06012-B	BOLT, FLANGE	凸緣螺栓	3	
21	96414-06016-C	BOLT, FLANGE	凸緣螺栓	2	
22	96414-12015-B	BOLT, FLANGE 12*15	凸緣螺栓	1	

OIL TANK 機油箱

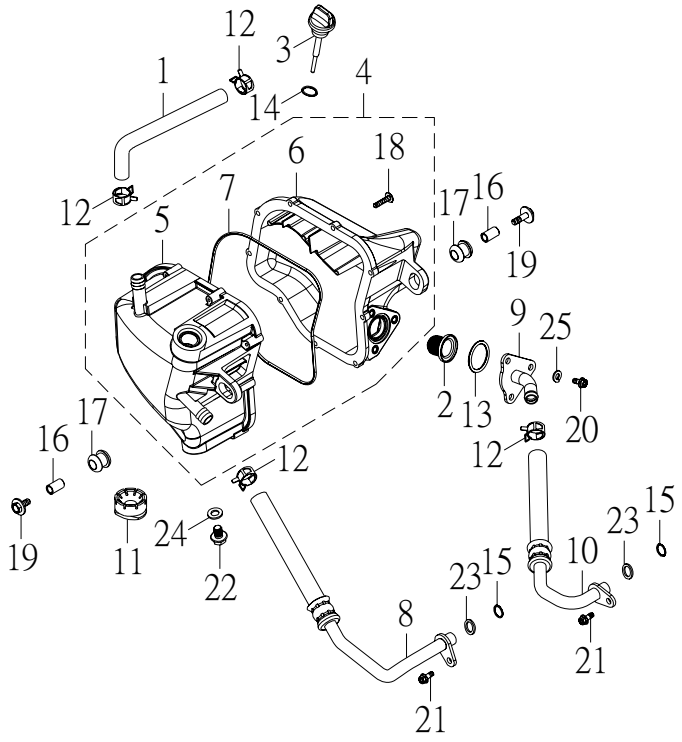

NO. 項目	PARTS NO. 零件號碼	PARTS NAME 零件名稱		Q'TY 用量	NOTE 備註
23	97221-131830	WASHER, PLASTIC	塑膠墊圈	2	
24	97231-122020	WASHER, ALUMINUM	鋁墊圈	1	
25	97301-061215-B	WASHER, SPRING	彈簧墊圈	3	

WATER-COOLING SYSTEM 水冷卻系統

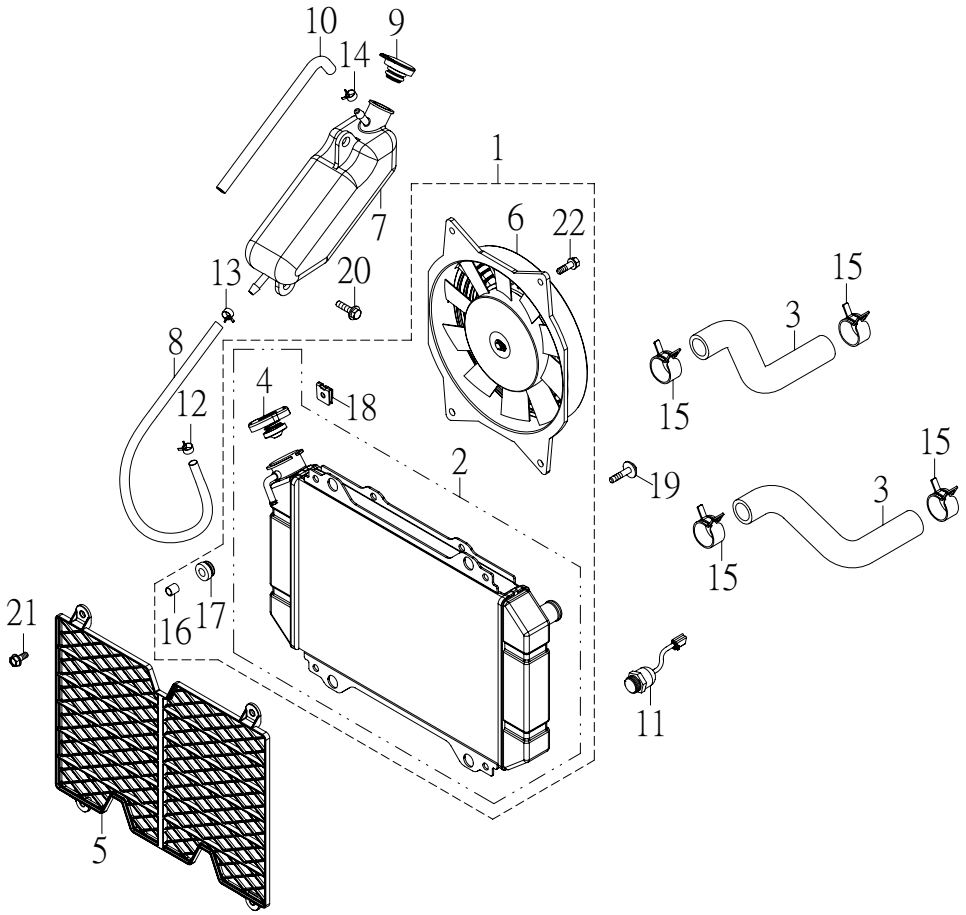

NO. 項目	PARTS NO. 零件號碼	PARTS NAME 零件名稱		Q'TY 用量	NOTE 備註
1	43400-CGV-00	RADIATOR ASS'Y	水箱總成	1	
2	43410-CGV-00	RADIATOR	水箱	1	
3	43425-CGV-00	HOSE, WATER PUMP IN	水泵進水管	2	
4	43430-CGV-00	RADIATOR CAP	水箱蓋	1	
5	43440-CGV-00	RADIATOR DEFEND	水箱護罩	1	
6	43450-CGV-00	FAN MOTOR ASS'Y	風扇馬達總成	1	
7	43460-CEE-00	WATER TANK	副水箱	1	
8	43463-CGV-00	HOSE 1, WATER TANK	副水箱溢流管	1	
9	43466-CEE-00	CAP, WATER TANK	副水箱蓋	1	
10	43468-CEE-00	HOSE 2, WATER TANK	副水箱通氣管	1	
11	62750-CGV-00	FAN MOTOR SWITCH	風扇開關	1	
12	90220-08110-B	CLIP 8*11	板型管夾	1	
13	90220-08122-B	CLIP	板型管夾	1	
14	90220-10138-K	CLIP 10*13.8	板型管夾	1	
15	90220-12260-B	CLIP 12*26	板型管夾	4	26~32
16	93510-070910-B	COLLAR 7.5*9.5*10.5	軸環	4	
17	93580-091911	GROMMET	套環	4	
18	95101-091320	NUT, SPRING	U型板螺帽	8	
19	96214-06022-B	BOLT, HEXAGON WITH WASHER	六角螺栓附墊圈	4	
20	96218-06016-B	BOLT, HEXAGON WITH WASHER	六角螺栓附墊圈	2	
21	96414-06012-B	BOLT, FLANGE	凸緣螺栓	4	
22	96614-06018-B	BOLT, HEXAGON WITH WASHER	六角十字穴螺栓附墊圈	4	

REAR BRAKE 後煞車系統

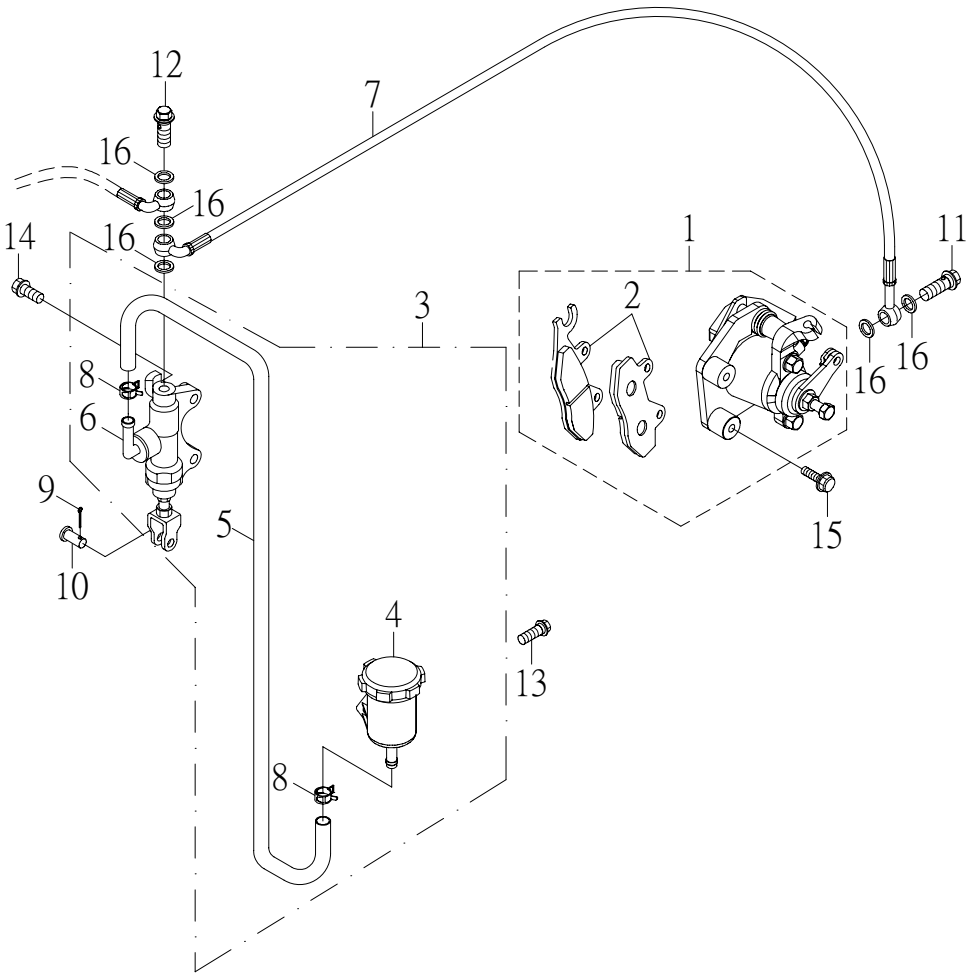

NO. 項目	PARTS NO. 零件號碼	PARTS NAME 零件名稱		Q'TY 用量	NOTE 備註
1	45801-CGV-00	CALIPER ASS'Y	卡鉗總成	1	
2	45815-RAM-01	PAD, CALIPER	剎車片組	1	
3	45870-CGV-00	MASTER CYLINDER SUB ASS'Y	主缸總成	1	
4	45871-CGV-00	RESERVOIR	油槽總成	1	
5	45874-RAM-00	HOSE 8*13*400	油管	1	
6	45877-RAM-01	CYLINDER KIT, MASTER	推進器組	1	
7	61320-CGV-00	HOSE, BRAKE	剎車油管	1	
8	90220-80013	CLAMP	管夾	2	
9	90240-14016-B	COTTER PIN	開口銷	1	
10	94610-06016-B	PIN, CLEVIS	帶頭銷	1	
11	94716-10022-G	BOLT, UNION	接合螺栓	1	
12	94716-10033-G	BOLT, UNION	接合螺栓	1	
13	96414-06016-B	BOLT, FLANGE	凸緣螺栓	1	
14	96414-06022-B	BOLT, FLANGE	凸緣螺栓	2	
15	96414-08028-B	BOLT, FLANGE	凸緣螺栓	2	
16	97230-101512	WASHER, COPPER 10.3*15*1.2	銅墊圈	5	

KNUCKLE, STEERING 轉向關節座

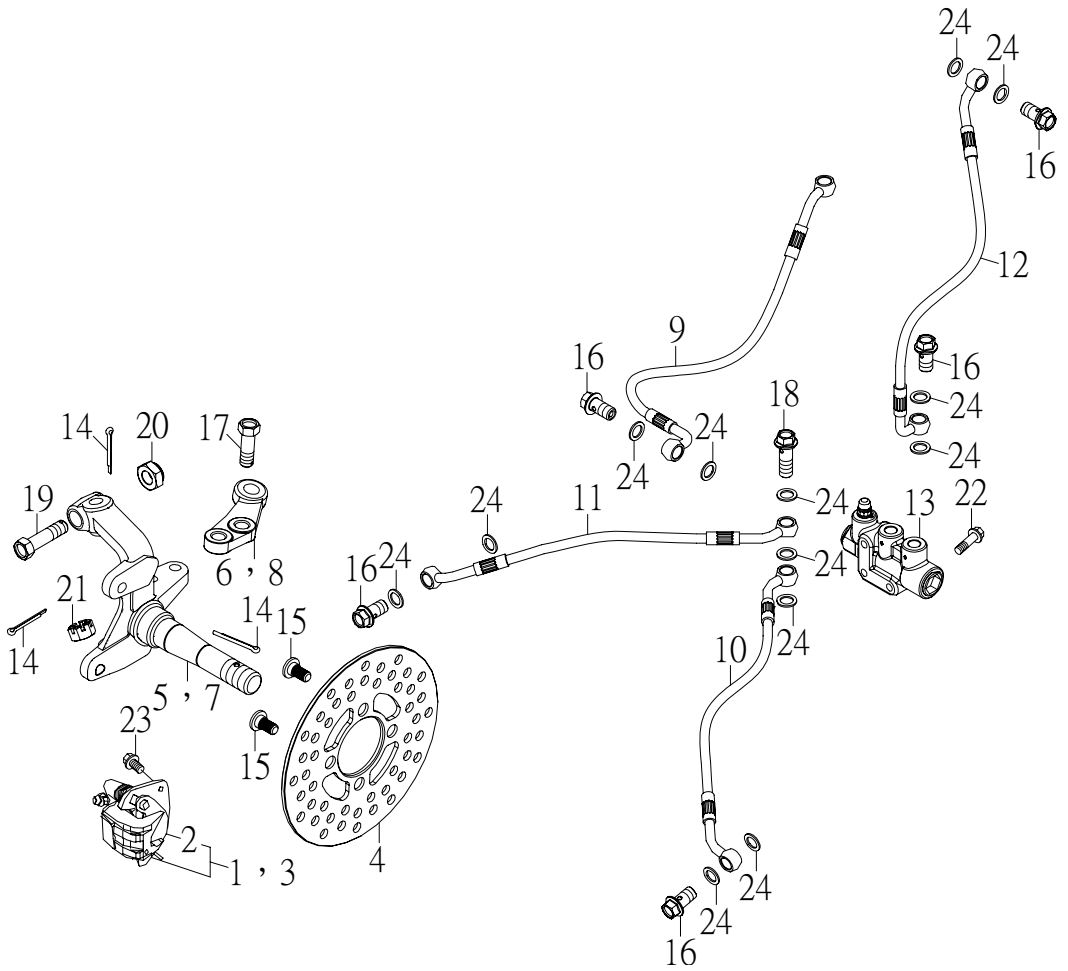

NO. 項目	PARTS NO. 零件號碼	PARTS NAME 零 件 名 稱		Q'TY 用 量	NOTE 備 註
1	45811-RAM-02	CALIPER ASS'Y, L FRONT	左前卡鉗總成	1	
2	45815-RAM-01	PAD, CALIPER	剎車片組	2	
3	45821-RAM-02	CALIPER ASS'Y, R FRONT	右前卡鉗總成	1	
4	45831-RAM-01	DISK, BRAKE	剎車圓盤	2	
5	45861-RAM-01	KNUCKLE, STEERING L	左前轉向關節座	1	
6	45862-RAM-00	JOINT, ROD L	左前連結片	1	
7	45866-RAM-01	KNUCKLE, STEERING R	右前轉向關節座	1	
8	45867-RAM-00	JOINT, ROD R	右前連結片	1	
9	61811-CGV-00	HOSE, BRAKE	腳剎車油管	1	
10	61812-CGV-00L	HOSE, FRONT BRAKE L	左前剎車油管	1	
11	61812-CGV-00R	HOSE, FRONT BRAKE R	右前剎車油管	1	
12	61820-CJW-03	HOSE, HANDBRAKE	手剎車油管	1	
13	61860-JOW-01	BRAKE SHUNT ASS'Y	分流閥組	1	
14	90240-23020-B	COTTER PIN 2.3*20	開口銷	8	
15	94706-08017-B	BOLT, BUTTON	剎車盤固定螺栓	8	
16	94716-10022-G	BOLT, UNION	接合螺栓	5	
17	94716-10030-C	BOLT, KEYHOLE	栓孔螺栓	4	
18	94716-10033-G	BOLT, UNION	接合螺栓	1	
19	94716-10040-C	BOLT, KEYHOLE	栓孔螺栓	2	
20	95311-101710-C	NUT, NYLON	尼龍螺帽	2	
21	95321-101710-C	NUT, CASTLE	有槽螺帽	2	
22	96414-06035-B	BOLT, FLANGE	凸緣螺栓	2	

KNUCKLE, STEERING 轉向關節座

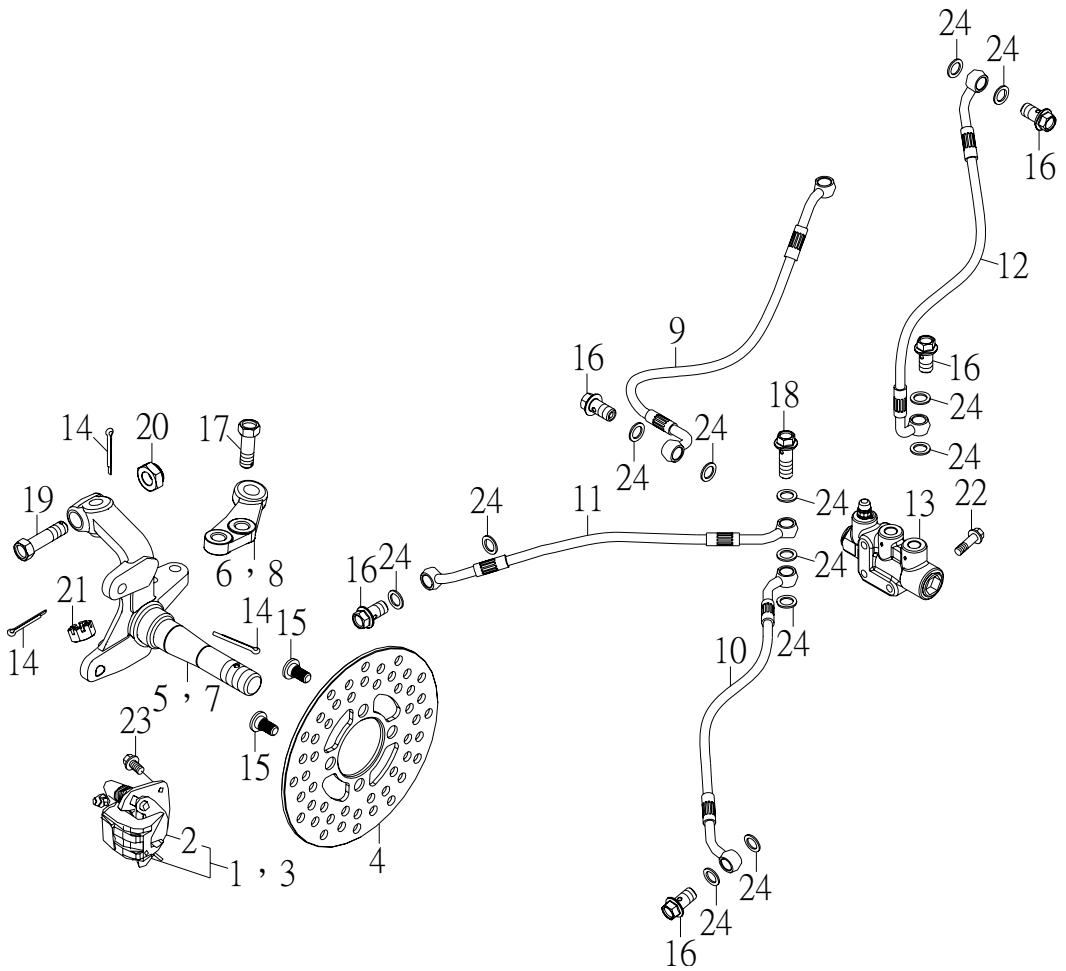

NO. 項目	PARTS NO. 零件號碼	PARTS NAME 零 件 名 稱		Q'TY 用 量	NOTE 備 註
23	96414-08016-B	BOLT, FLANGE	凸緣螺栓	4	
24	97230-101512	WASHER, COPPER	銅墊圈	13	

STEERING HANDLE CABLE 轉向把手，鋼索

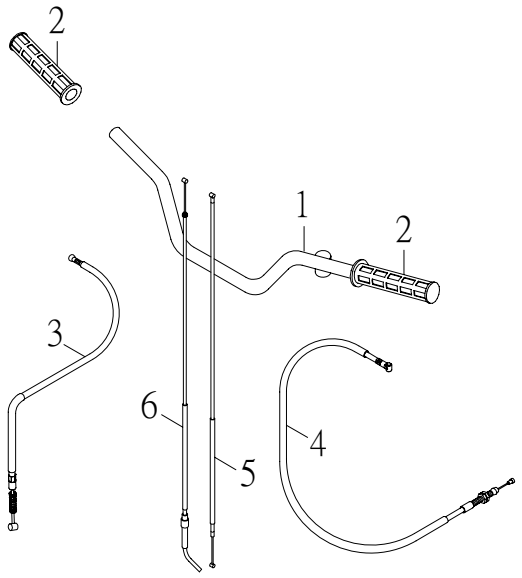

NO. 項目	PARTS NO. 零件號碼	PARTS NAME 零件名稱		Q'TY 用量	NOTE 備註
1	46110-CJW-00	HANDLEBAR	把手整體	1	
2	46240-RAM-00	GRIP	握把	2	
3	61340-CGV-00	CABLE, HANDBRAKE	手剎車鋼索	1	
4	61420-CGV-00	CABLE, CLUTCH	離合器導線	1	
5	61620-CGV-00	CABLE, THROTTLE	節流鋼索	1	
6	61720-CGV-00	CABLE, CHOKE	阻風導線	1	

FRONT FENDER 前土除

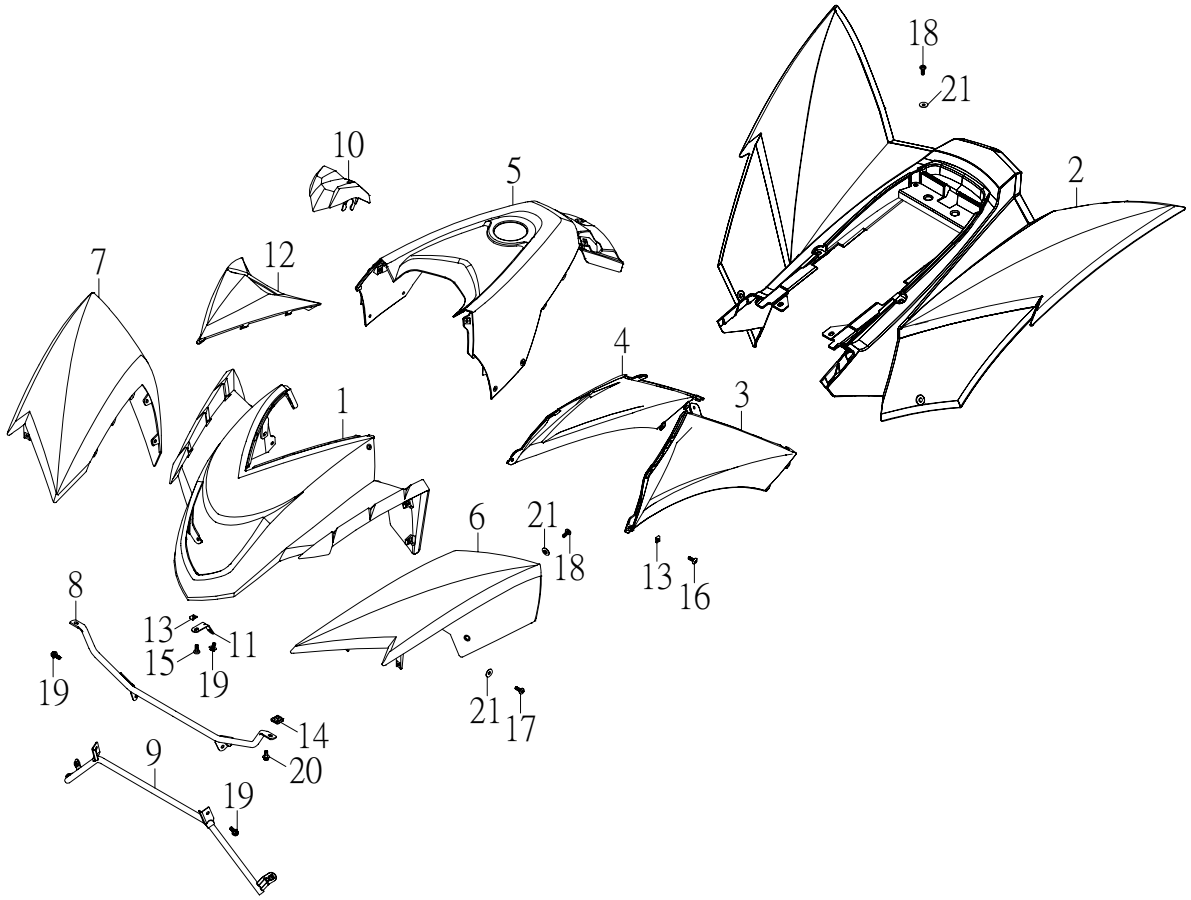

NO. 項目	PARTS NO. 零件號碼	PARTS NAME 零 件 名 稱		Q'TY 用 量	NOTE 備 註
1	51151-CGW-00	PANEL, FRONT	前燈座	1	
2	51171-CGV-00	COVER, SIDE	後蓋	1	
3	51172-CGW-00	SIDE COVER L	左側蓋	1	
4	51173-CGW-00	SIDE COVER R	右側蓋	1	
5	51532-CGV-00	COVER, TOP	油箱上蓋	1	
6	51552-CGW-00	FENDER, FRONT L	左前土除	1	
7	51553-CGW-00	FENDER, FRONT R	右前土除	1	
8	51554-CGV-00	STAY, FENDER UPPER	前蓋固定座上	1	
9	51556-CGV-00	STAY, FENDER LOWER	前蓋固定座下	1	
10	55213-CGW-00	PROTECTOR, HANDLEBAR	把手上蓋	1	
11	55315-STG-00	STAY, HEAD LIGHT	前燈固定片	1	
12	55516-CGW-00	HOLDER, SPEEDOMETER	速度表固定座	1	
13	95101-05012	NUT, SPRING	U型板螺帽	21	
14	95101-061820-C	NUT, SPRING	U型板螺帽	2	
15	96108-51216-K	SCREW, TAPPING	自攻螺絲	1	
16	96112-51216-K	SCREW, TAPPING	自攻螺絲	16	
17	96318-06012-G	SCREW, PAN HEAD	十字孔頭螺絲	2	
18	96318-06015-G	SCREW, PAN HEAD	十字孔頭螺絲	8	
19	96414-06012-B	BOLT, FLANGE	凸緣螺栓	5	
20	96414-06016-B	BOLT, FLANGE	凸緣螺栓	2	
21	97321-061825-G	WASHER, FLANGE	凸緣墊圈	10	

FRONT FENDER 前土除

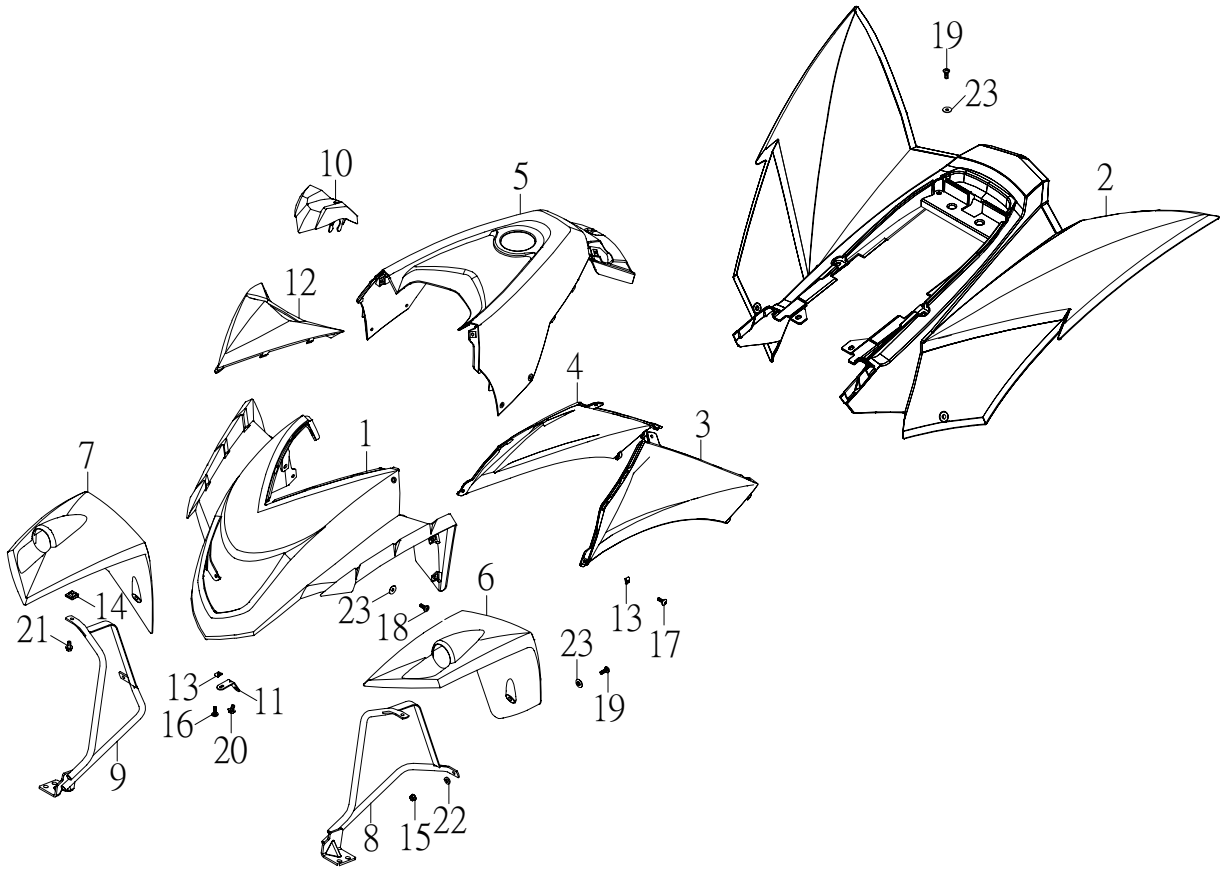

NO. 項目	PARTS NO. 零件號碼	PARTS NAME 零件名稱		Q'TY 用量	NOTE 備註
1	51151-CGW-00	PANEL, FRONT	前燈座	1	
2	51171-CGV-00	COVER, SIDE	後蓋	1	
3	51172-CGW-00	SIDE COVER L	左側蓋	1	
4	51173-CGW-00	SIDE COVER R	右側蓋	1	
5	51532-CGV-00	COVER, TOP	油箱上蓋	1	
6	51552-CJW-00	FENDER, FRONT L	左前土除	1	
7	51553-CJW-00	FENDER, FRONT R	右前土除	1	
8	51554-CJW-00	STAY, FENDER L	前土除固定座左	1	
9	51556-CJW-00	STAY, FENDER R	前土除固定座右	1	
10	55213-CGW-00	PROTECTOR, HANDLEBAR	把手上蓋	1	
11	55315-STG-00	STAY, HEAD LIGHT	前燈固定片	1	
12	55516-CGW-00	HOLDER, SPEEDOMETER	速度表固定座	1	
13	95101-05012	NUT, SPRING	U型板螺帽	17	
14	95101-061820-C	NUT, SPRING	U型板螺帽	2	
15	95401-061006-B	NUT, FLANGE	凸緣螺帽	2	
16	96108-51216-K	SCREW, TAPPING	自攻螺絲	1	
17	96112-51216-K	SCREW, TAPPING	自攻螺絲	12	
18	96318-06012-G	SCREW, PAN HEAD	十字孔頭螺絲	2	
19	96318-06015-G	SCREW, PAN HEAD	十字孔頭螺絲	8	
20	96414-06012-B	BOLT, FLANGE	凸緣螺栓	1	
21	96414-06016-B	BOLT, FLANGE	凸緣螺栓	2	
22	97301-061215-B	WASHER, SPRING	彈簧墊圈	2	

FRONT FENDER 前土除

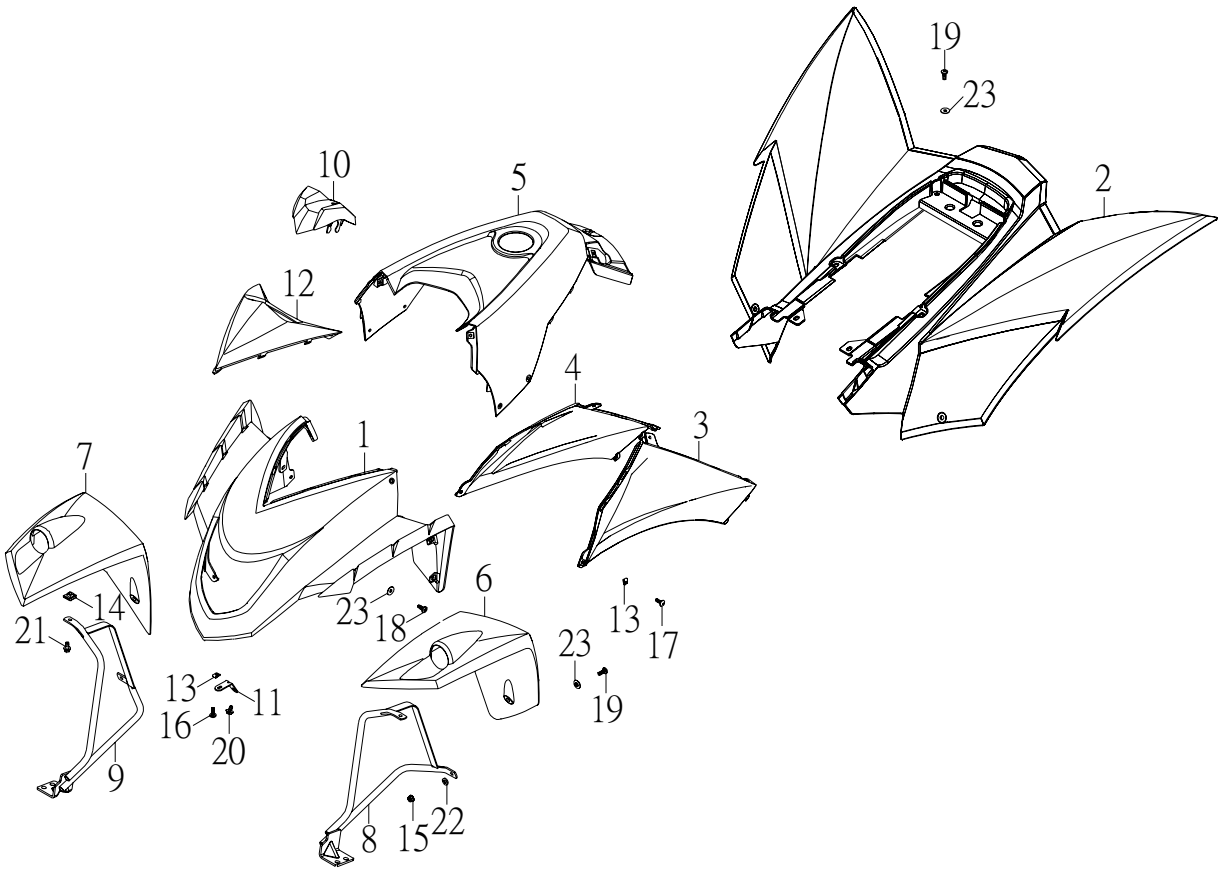

NO. 項目	PARTS NO. 零件號碼	PARTS NAME 零件名稱		Q'TY 用量	NOTE 備註
23	97321-061825-G	WASHER, FLANGE	凸緣墊圈	10	

三十四、SEAT 座墊

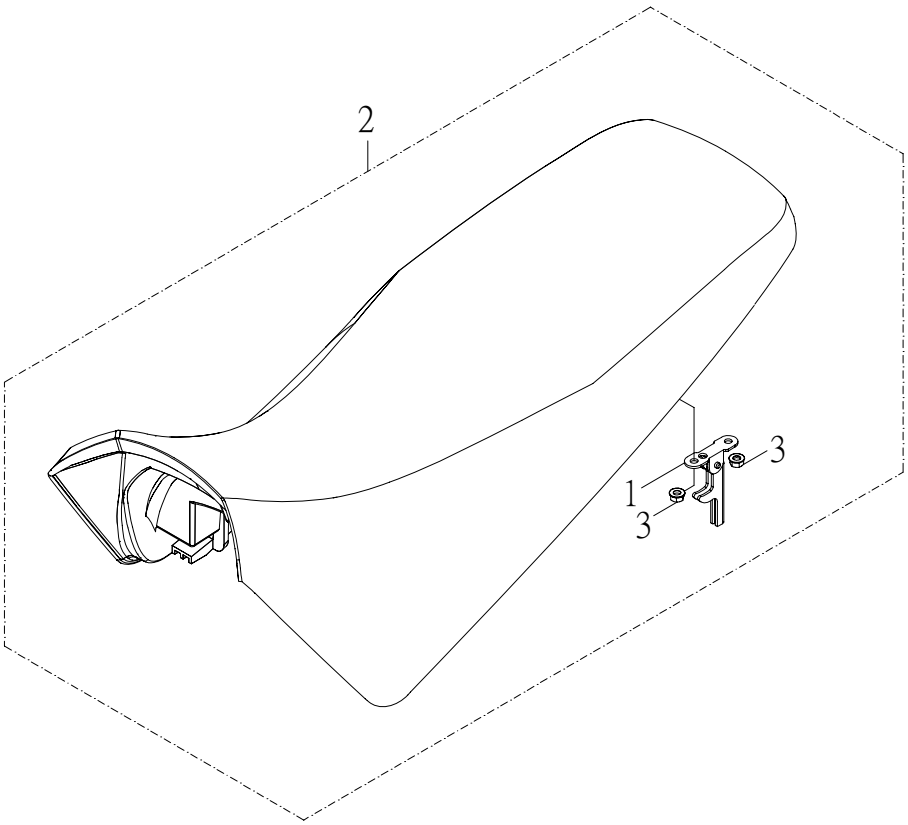

NO. 項目	PARTS NO. 零件號碼	PARTS NAME 零件名稱		Q'TY 用量	NOTE 備註
1	52710-RAM-00	CATCH COMP, SEAT	座墊扣鉤組	1	
2	52730-CDW-00	SEAT ASS'Y	座墊總成	1	
3	95401-061006-C	NUT, FLANGE	凸緣螺帽	2	

STAND FOOTREST 腳踏桿

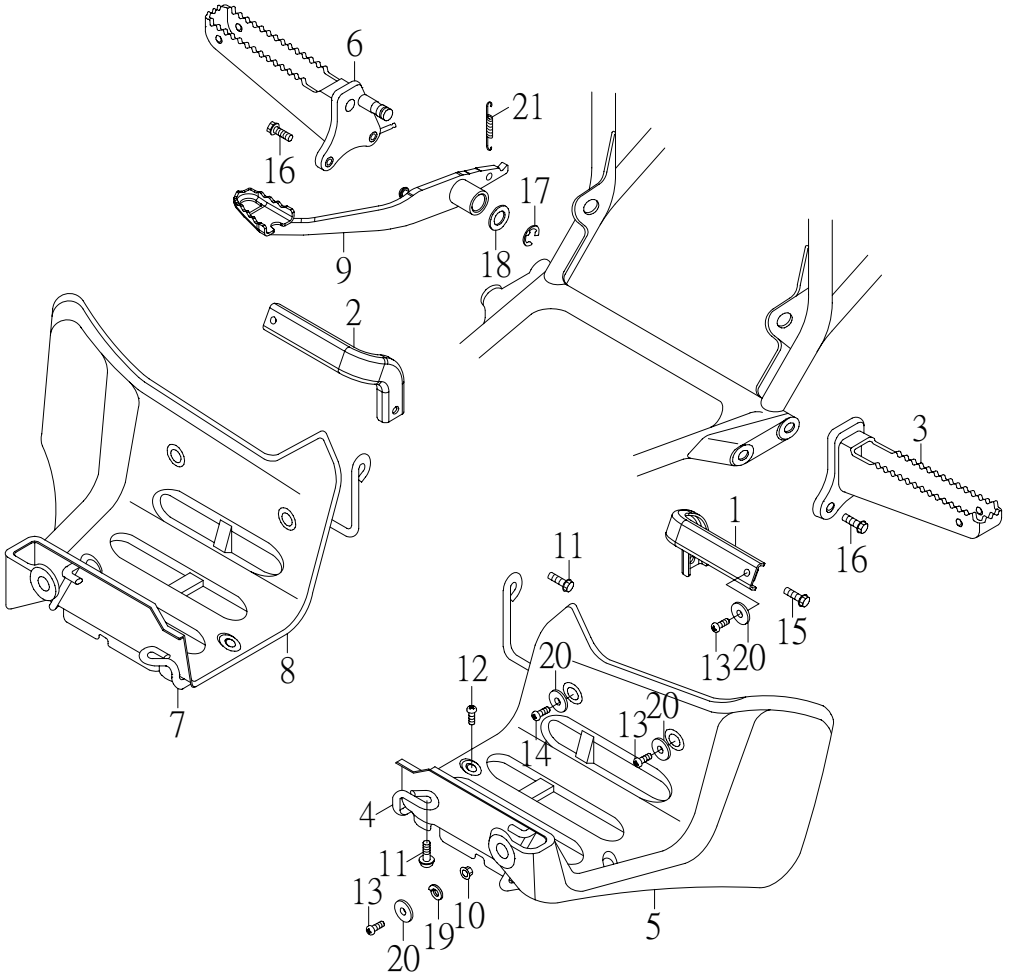

NO. 項目	PARTS NO. 零件號碼	PARTS NAME 零件名稱		Q'TY 用量	NOTE 備註
1	51177-CGW-00	STAY COVER L	後蓋前固定座左	1	
2	51178-CGW-00	STAY COVER R	後蓋前固定座右	1	
3	53231-CEW-00	FOOTREST L	左腳踏桿	1	
4	53233-CEW-00	MUDGUARD STAY	左擋泥板架	1	
5	53234-RAM-00	MUDGUARD L	左擋泥板	1	
6	53241-CBS-00	FOOTREST R	右腳踏桿	1	
7	53243-CEW-00	MUDGUARD STAY	右擋泥板架	1	
8	53244-RAM-00	MUDGUARD R	右擋泥板	1	
9	53261-CGV-00	PEDAL, BRAKE	後剎車踏板	1	
10	95401-061006-B	NUT, FLANGE	凸緣螺帽	2	
11	96214-06020-B	BOLT, HEXAGON WITH WASHER	六角螺栓附墊圈	4	
12	96318-06012-G	SCREW, PAN HEAD	十字孔頭螺絲	4	
13	96318-06015-G	SCREW, PAN HEAD	十字孔頭螺絲	6	
14	96318-06020-G	SCREW, PAN HEAD	十字孔頭螺絲	2	
15	96414-06012-B	BOLT, FLANGE	凸緣螺栓	2	
16	96414-10025-B	BOLT, FLANGE	凸緣螺栓	4	
17	97011-12010-B	CIRCLIP 12*1.0	E形扣環	1	
18	97201-152620-B	WASHER, PLANE 15.2*25.6*2.0	平面墊圈	1	
19	97301-061215-B	WASHER, SPRING	彈簧墊圈	2	
20	97321-061825-G	WASHER, FLANGE	凸緣墊圈	8	
21	97506-14050-B	SPRING, TENSION	後剎車拉伸彈簧	1	

三十六、HEADLIGHT 前燈

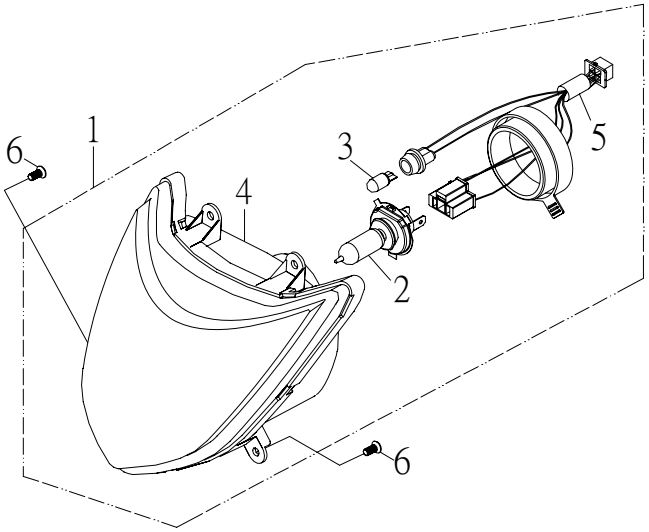

NO. 項目	PARTS NO. 零件號碼	PARTS NAME 零 件 名 稱		Q'TY 用 量	NOTE 備 註
1	55300-CEW-00	HEAD LIGHT ASS'Y	前燈總成	1	
2	55314-CEW-00	BULB, HEAD LIGHT H4 12V35/35W	前燈燈泡	1	
3	55316-NGF-00	BULB, POSITION LAMP 12V 5W	位置燈燈泡	1	
4	55320-CEW-00	LENS ASS'Y	前燈單元總成	1	
5	55340-CEW-00	SOCKET CORD ASS'Y	燈座總成	1	
6	96112-51216-K	SCREW, TAPPING	自攻螺絲	4	

FLASHER 方向燈

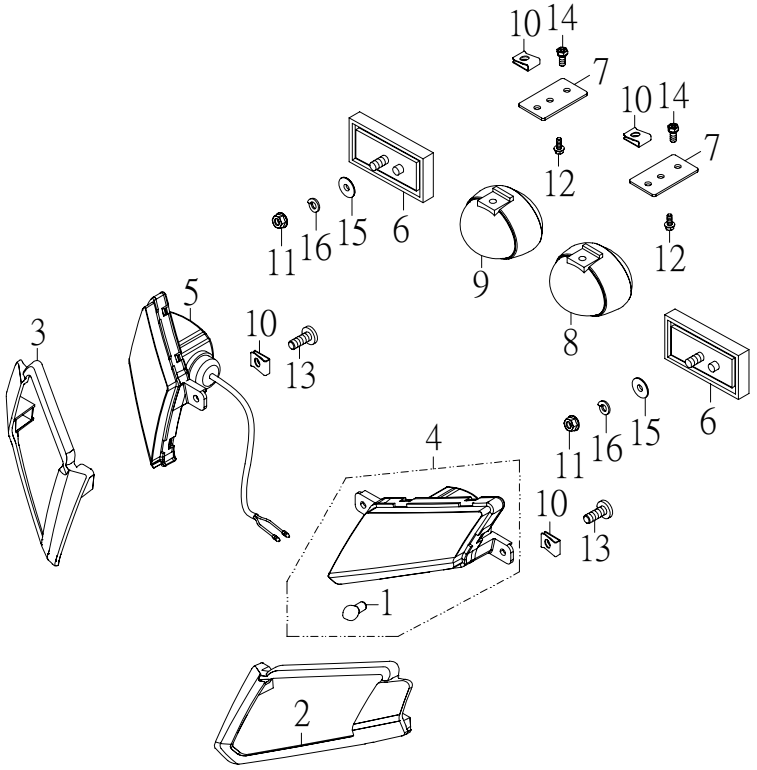

NO. 項目	PARTS NO. 零件號碼	PARTS NAME 零 件 名 稱		Q'TY 用 量	NOTE 備 註
1	55311-JOW-00	BULB FLASHER RY10W 12V 10W	方向燈泡	2	
2	55336-CGW-00	FLASHER STEADY, L FRT	左前方向燈固定座	1	
3	55346-CGW-00	FLASHER STEADY, R FRT	右前方向燈固定座	1	
4	55350-CGW-00	WINKER ASS'Y, L FRONT	前方向燈組左	1	
5	55360-CGW-00	WINKER ASS'Y, R FRONT	前方向燈組右	1	
6	55722-NCF-01	REFLECTOR	反射片	2	
7	55736-CGW-00	LOCK, WINKER	後方向燈固定座	2	
8	55750-CGV-00B	WINKER ASS'Y, L REAR	後方向燈組左	1	
9	55760-CGV-00B	WINKER ASS'Y, R REAR	後方向燈組右	1	
10	95101-05012	NUT, SPRING	U型板螺帽	8	
11	95401-050805-B	NUT, FLANGE	凸緣螺帽	2	
12	96108-51216-K	SCREW, TAPPING	自攻螺絲	4	
13	96112-51616-K	SCREW, TAPPING	自攻螺絲	4	
14	96612-05012-B	BOLT, HEXAGON WITH WASHER	六角十字穴螺栓附墊圈	2	
15	97201-051610-B	WASHER, PLANE	平面墊圈	2	
16	97301-061215-B	WASHER, SPRING	彈簧墊圈	2	

FLASHER 方向燈

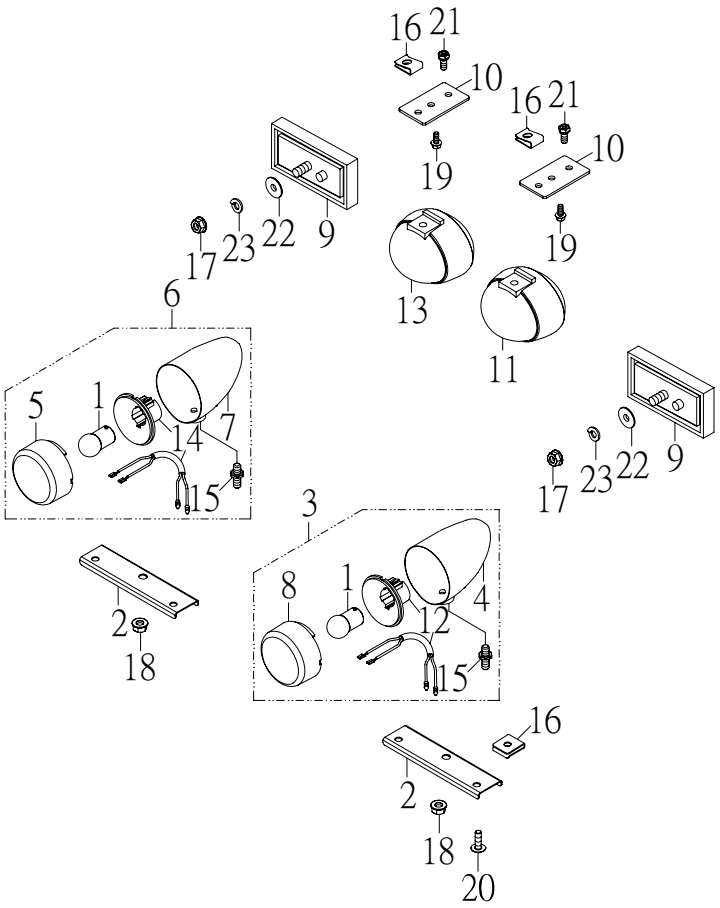

NO. 項目	PARTS NO. 零件號碼	PARTS NAME 零 件 名 稱		Q'TY 用 量	NOTE 備 註
1	55311-JOW-00	BULB FLASHER RY10W 12V 10W	方向燈泡	2	
2	55336-CJW-00	LOCK, WINKER	前方向燈固定座	2	
3	55350-CJW-00	WINKER ASS'Y, L FRONT	前方向燈組左	1	
4	55351-CBW-00	FLASHER STAND, F-L	前方向燈座左	1	
5	55352-CJW-00	LENS FLASHER, L FRONT	前方向燈殼左	1	
6	55360-CJW-00	WINKER ASS'Y, R FRONT	前方向燈組右	1	
7	55361-CBW-00	FLASHER STAND, F-R	前方向燈座右	1	
8	55362-CJW-00	LENS FLASHER, R FRONT	前方向燈殼右	1	
9	55722-NCF-01	REFLECTOR	反射片	2	
10	55736-CGW-00	LOCK, WINKER	後方向燈固定座	2	
11	55750-CGV-00B	WINKER ASS'Y, L REAR	後方向燈組左	1	
12	55756-CJW-00	BULB FLASHER, L	左方向燈泡座	1	
13	55760-CGV-00B	WINKER ASS'Y, R REAR	後方向燈組右	1	
14	55766-CJW-00	BULB FLASHER, R	右方向燈泡座	1	
15	94710-06022-C	WINKER FIXED BOLT	方向燈固定螺栓	2	
16	95101-05012	NUT, SPRING	U型板螺帽	8	
17	95401-050805-B	NUT, FLANGE	凸緣螺帽	2	
18	95401-061006-B	NUT, FLANGE	凸緣螺帽	2	
19	96108-51216-K	SCREW, TAPPING	自攻螺絲	4	
20	96112-51216-K	SCREW, TAPPING	自攻螺絲	4	
21	96612-05012-B	BOLT, HEXAGON WITH WASHER	六角十字穴螺栓附墊圈	2	
22	97201-051610-B	WASHER, PLANE	平面墊圈	2	

FLASHER 方向燈

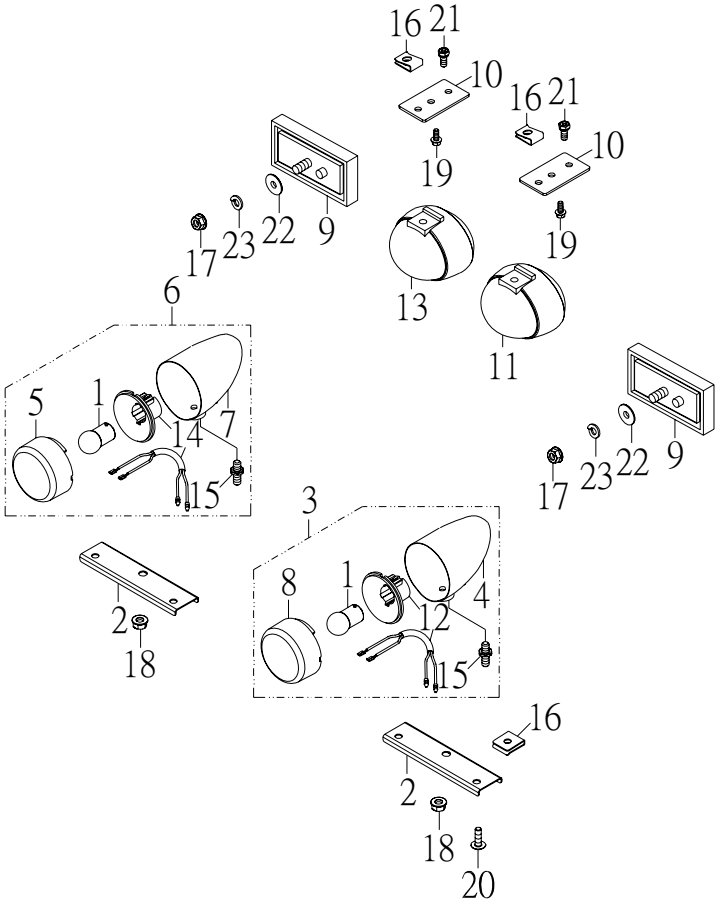

NO. 項目	PARTS NO. 零件號碼	PARTS NAME 零 件 名 稱		Q'TY 用 量	NOTE 備 註
23	97301-061215-B	WASHER, SPRING	彈簧墊圈	2	

SPEEDOMETER 速度表

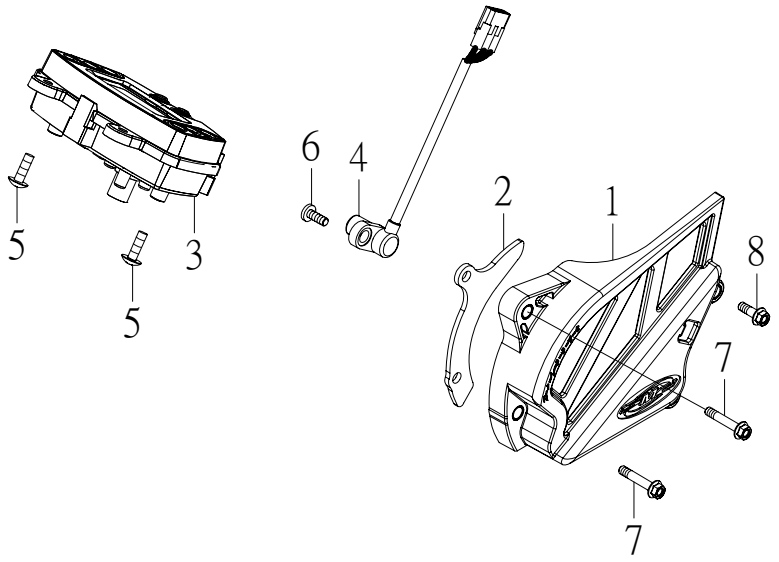

NO. 項目	PARTS NO. 零件號碼	PARTS NAME 零件名稱		Q'TY 用量	NOTE 備註
1	32191-CGV-00	DRIVE CHAIN CASE	鏈條蓋	1	
2	32194-CGV-00	BRACKET, CHAIN CASE	鏈條蓋支架	1	
3	55510-CGV-00	SPEEDOMETER ASS'Y	速度表總成	1	
	55510-CGV-01	SPEEDOMETER ASS'Y	速度表總成	1	E-認證
4	61520-CGV-00	VELOCITY SENSOR	速度感應器	1	
5	96112-51616-K	SCREW, TAPPING	自攻螺絲	3	
6	96318-06012-G	SCREW, PAN HEAD	十字孔頭螺絲	1	
7	96411-06016-B	BOLT, FLANGE	凸緣螺栓	2	
8	96411-06025-B	BOLT, FLANGE	凸緣螺栓	2	

TAIL LIGHT 後燈

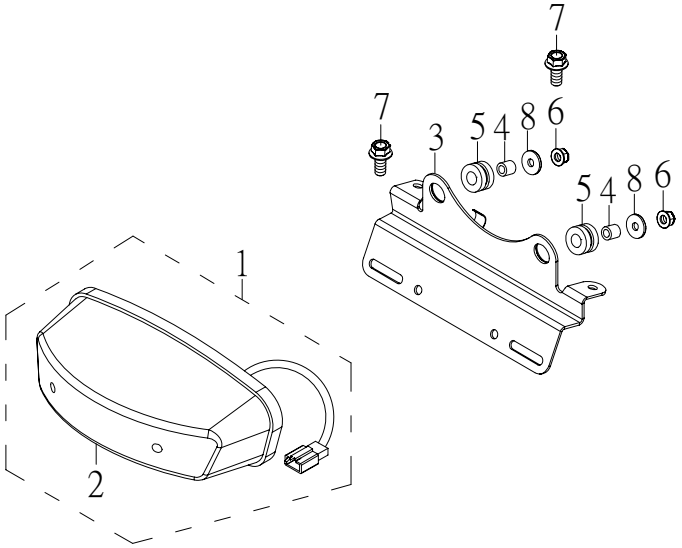

NO. 項目	PARTS NO. 零件號碼	PARTS NAME 零件名稱		Q'TY 用量	NOTE 備註
1	55700-CGV-00B	TAIL LIGHT ASS'Y	後燈總成	1	
	55700-CGV-00J	TAIL LIGHT ASS'Y	後燈總成	1	
2	55721-CGV-00B	LENS, TAIL LIGHT	後燈罩	1	
	55721-CGV-00J	LENS, TAIL LIGHT	後燈罩	1	
3	55726-CBW-00	HOLDER, TAIL LIGHT	後燈固定座	1	
4	93510-061010	COLLAR	牌照板軸環	2	
5	93580-102212	GROMMET	牌照板套環	2	
6	95401-061006-B	NUT, FLANGE	凸緣螺帽	2	
7	96414-06012-B	BOLT, FLANGE	凸緣螺栓	2	
8	97201-061820-B	WASHER, PLATE	平面墊圈	2	

WIRE HARNESS 主電路配線

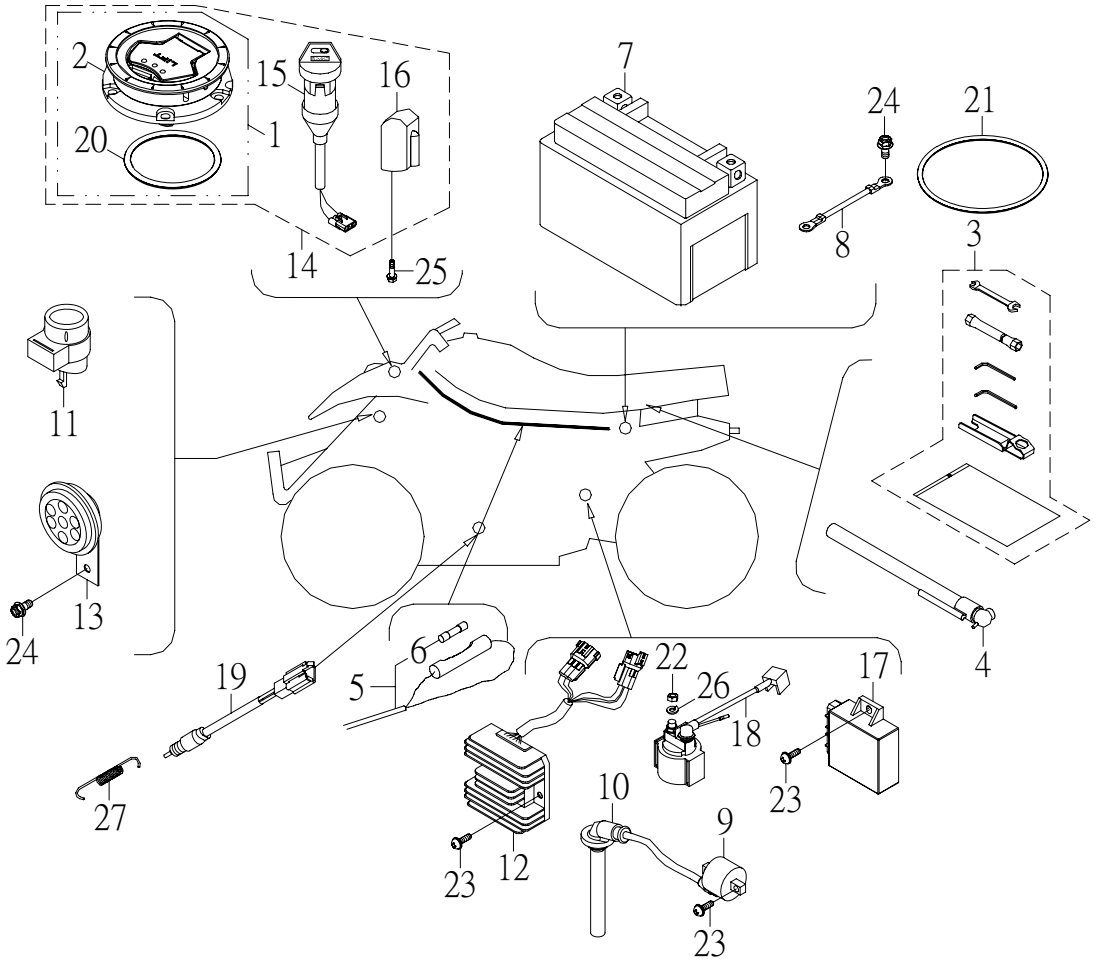

NO. 項目	PARTS NO. 零件號碼	PARTS NAME 零 件 名 稱		Q'TY 用 量	NOTE 備 註
1	43102-CGV-00	CAP ASS'Y	汽油箱蓋總成	1	
2	43113-CGV-00	CAP STEADY	汽油箱蓋座	1	
3	56100-CGV-00	TOOL SET	工具包	1	
4	56190-RAM-00	GAUGE, AIR	胎壓計	1	
5	61120-CGV-00	WIRE, HARNESS	主配線總成	1	
6	61151-CHP-00	FUSE (15A250V)	保險絲	1	
7	62100-MLS-00	BATTERY ASS'Y (YT12A-BS)	蓄電池總成	1	
	62100-MLS-01	BATTERY ASS'Y (GT12A-BS)	蓄電池總成	1	
8	62120-RAM-00	CABLE, EARTH	蓄電池接地線	1	
9	62310-CGV-00	IGNITION COIL ASS'Y	點火線圈總成	2	
10	62320-CGV-00	PLUG CAP ASS'Y	火星塞蓋總成	2	
11	62350-CGV-00	FLASHER RELAY ASSEMBLY	方向警報斷續器總成	1	
12	62360-CGV-00	RECTIFIER & REGULATOR COMP	整流穩壓器	1	
13	62370-NAF-00	HORN	喇叭	1	
14	62500-CGV-00	KEY SET	鎖組	1	
15	62501-CGV-00	MAIN SWITCH ASS'Y	主開關總成	1	
16	62503-RAM-00	LOCK COMP, STEERING HANDLE	轉向舵鎖	1	
17	62540-CGV-00	C.D.I UNIT ASS'Y	C.D.I 組件總成	1	
18	62550-RAM-00	STARTER RELAY SWITCH COMP	起動開關組	1	
19	62980-CHP-00	SWITCH ASS'Y, REAR STOP	剎車燈後置開關	1	
20	93210-26489	O-RING 2.62*48.9	護油圈	1	
21	93210-35900	O-RING 3.5*90	護油圈	1	

WIRE HARNESS 主電路配線

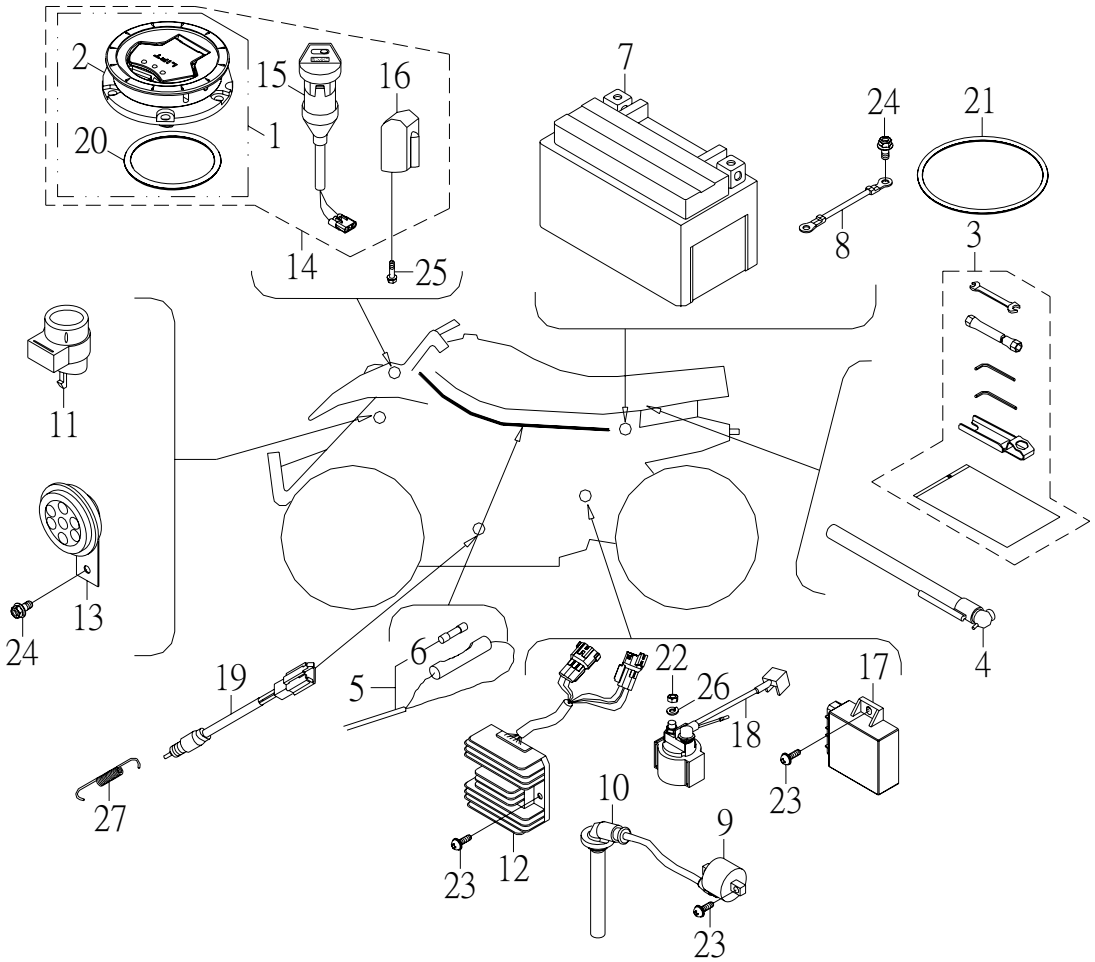

NO. 項目	PARTS NO. 零件號碼	PARTS NAME 零件名稱		Q'TY 用量	NOTE 備註
22	95201-061005-B	NUT, HEXAGON	六角螺帽	1	
23	96312-06020-C	SCREW, PAN HEAD WITH WASHER	十字孔頭螺絲附墊圈	6	
24	96414-06012-B	BOLT, FLANGE	凸緣螺栓	2	
25	96613-05012-B	BOLT, HEXAGON WITH WASHER	六角十字穴螺栓附墊圈	2	
26	97301-061215-B	WASHER, SPRING	彈簧墊圈	1	
27	97506-1272190-B	SPRING, STOP SWITCH	剎車開關拉伸彈簧	1	

REVERSE RELEASE SWITCH 倒檔釋放鈕

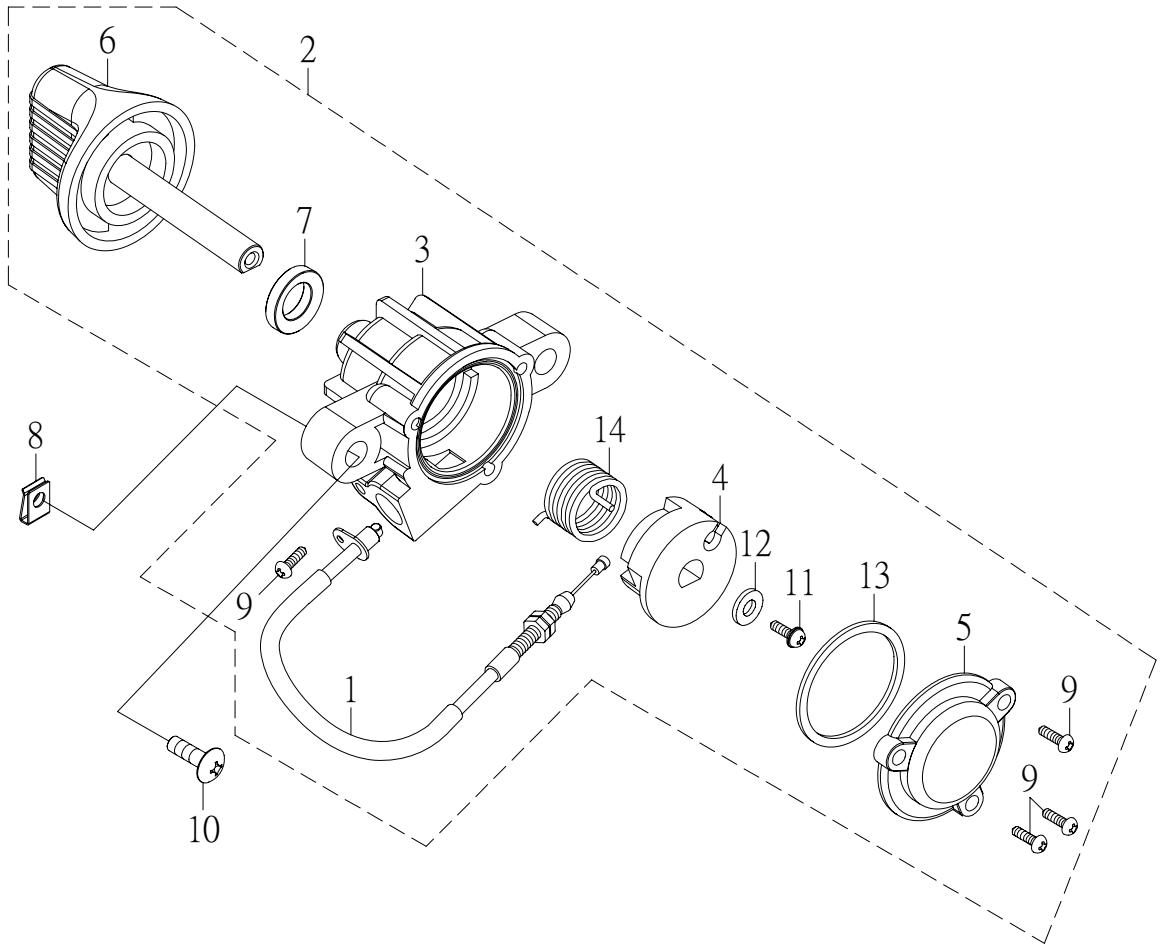

NO. 項目	PARTS NO. 零件號碼	PARTS NAME 零件名稱		Q'TY 用量	NOTE 備註
1	61920-CGV-00	CABLE REVERSE	倒檔鋼索	1	
2	61960-CGV-00	REVERSE RELEASE SWITCH ASS'Y	倒檔釋放鈕總成	1	
3	61961-CGV-00	HULL	釋放鈕本體	1	
4	61962-CGV-00	SLIDER	釋放鈕滑塊	1	
5	61963-CGV-00	COVER	釋放鈕底蓋	1	
6	61965-CGV-00	KNOB	釋放鈕旋鈕	1	
7	93110-09154	OIL SEAL SD 9*15*4	油封	1	
8	95101-05012	NUT, SPRING	U型板螺帽	2	
9	96110-31224-K	SCREW, TAPPING	自攻螺絲	4	
10	96112-51616-K	SCREW, TAPPING	自攻螺絲	2	
11	96312-03008-B	SCREW, PAN HEAD WITH WASHER	十字孔頭螺絲附墊圈	1	
12	97201-030810-B	WASHER, PLANE	平面墊圈	1	
13	97220-222610	WASHER	釋放鈕封圈	1	
14	97510-1210090-B	SPRING	扭轉彈簧	1	

HANDLE SWITCH, LEVER 把手開關、拉桿

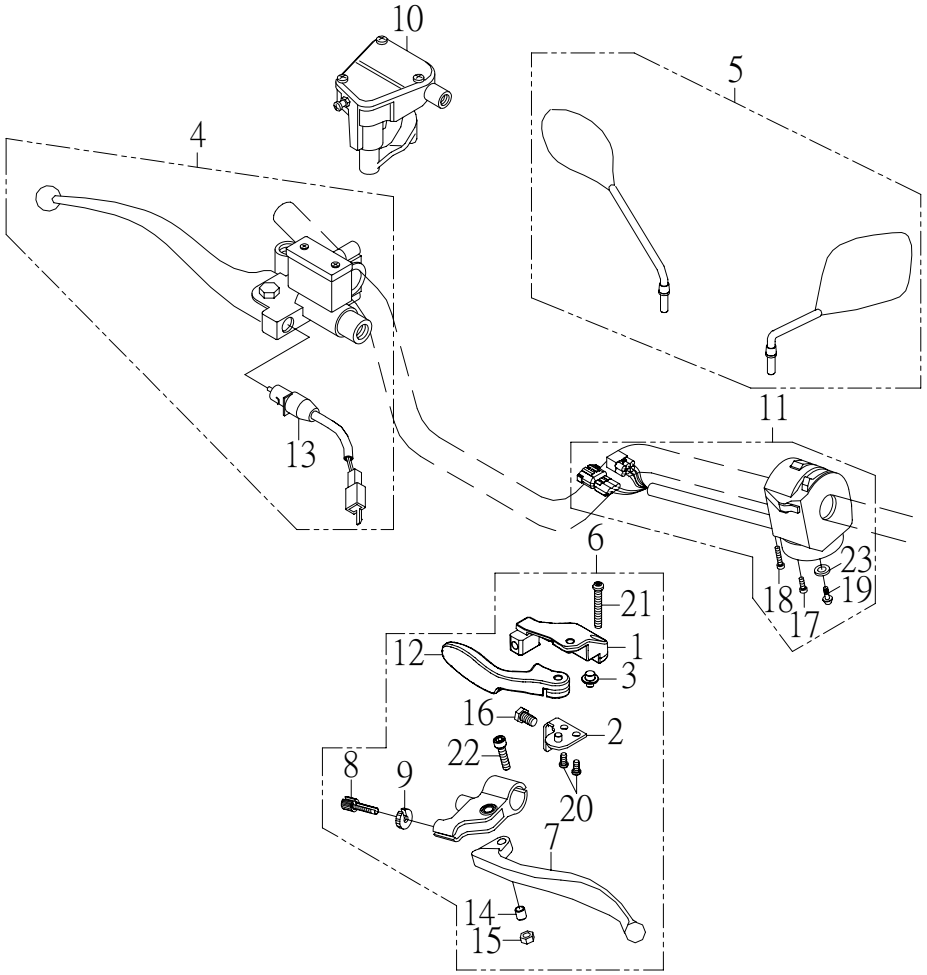

NO. 項目	PARTS NO. 零件號碼	PARTS NAME 零件名稱		Q'TY 用量	NOTE 備註
1	42861-QUA-01	GEAR SHIFT BRACKET	變檔開關座	1	
2	42863-QUA-01	LOCK, GEAR SHIFT LEVER	拉柄鎖位板	1	
3	42865-QUA-01	PIN, LEVER FIXTURE	變檔拉柄固定銷	1	
4	45870-JOW-00	MASTER CYLINDER SUB ASS'Y	主缸總成	1	
5	56270-ROA-00	MIRROR ASS'Y, HANDLE	後照鏡組	1	
6	62910-CEW-00	LEVER ASS'Y, HANDLE	左拉桿組	1	
7	62912-SK9-01	LEVER, L	左拉桿	1	
8	62916-RAM-00	BOLT, WIRE ADJUSTING	離合器線調整螺栓	1	
9	62917-RAM-00	NUT, WIRE ADJUSTING	離合器線調整螺帽	1	
10	62920-JOW-00	THROTTLE ASS'Y	節流座總成	1	
11	62930-CGV-00	HANDLE SWITCH ASS'Y L	左把手開關總成	1	
12	62971-CEW-00	LEVER, PARKING	駐車拉柄	1	
13	62980-JOW-00	FRONT STOP SWITCH	前剎車燈開關	1	
14	93510-060809-C	COLLAR, LEVER	拉桿軸環	1	
15	95311-061006-G	NUT, NYLON	尼龍螺帽	1	
16	96210-10016-G	BOLT, HEXAGON 10*16	六角螺栓	1	
17	96310-05030-G	SCREW, PAN HEAD	十字孔頭螺絲	1	
18	96310-05040-G	SCREW, PAN HEAD	十字孔頭螺絲	1	
19	96310-06010-G	SCREW, PAN HEAD	十字孔頭螺絲	1	
20	96310-06012-G	SCREW, PAN HEAD 6*12	十字孔頭螺絲	2	
21	96310-06040-G	SCREW, PAN HEAD 6*40	十字孔頭螺絲	1	
22	96510-06022-G	BOLT	六角承窩螺栓	1	

HANDLE SWITCH, LEVER 把手開關、拉桿

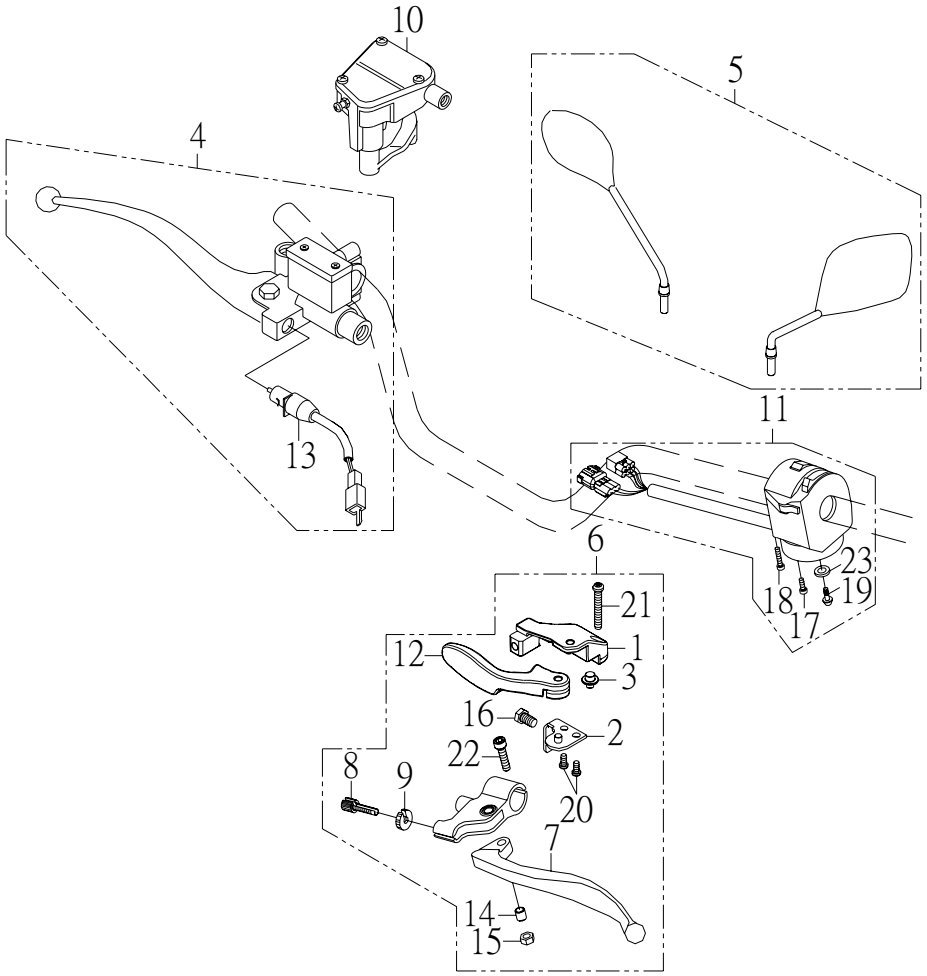

NO. 項目	PARTS NO. 零件號碼	PARTS NAME 零 件 名 稱		Q'TY 用 量	NOTE 備 註
23	97201-061310-B	WASHER, PLATE 6.5*13*1.0	平面墊圈	1	